Kave® Home

Litto

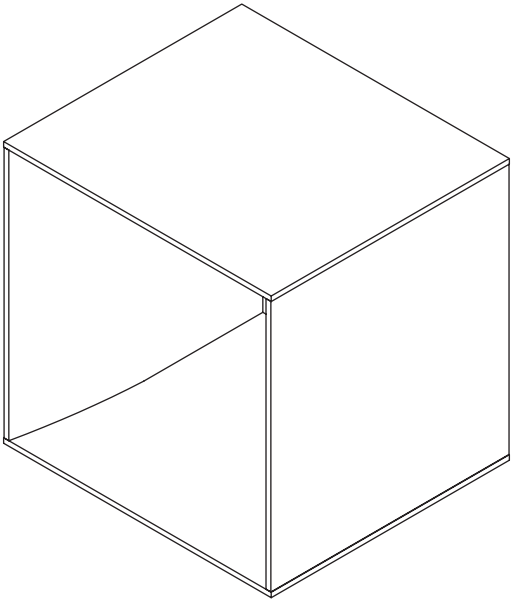

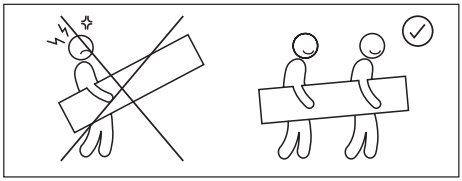

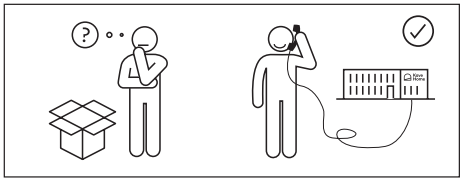

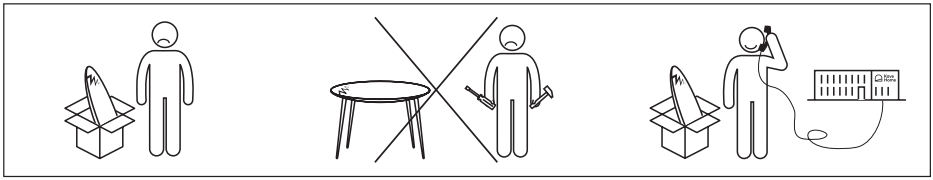

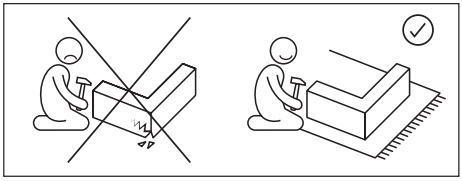

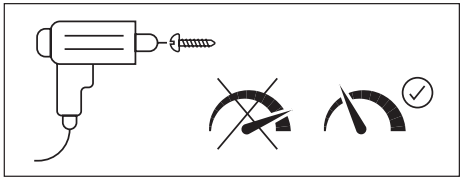

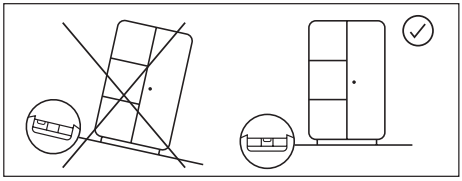

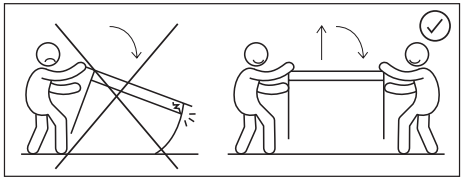

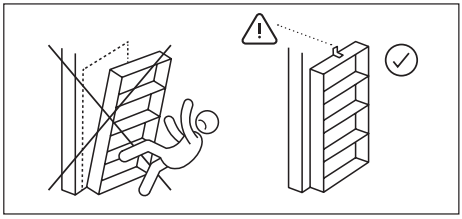

JULIÀ GRUP Furniture Solutions S.L. B-17616277
Pol. Ind. Bosc d'en Cuca. C / Tallers, 14. 17410 Sils SPAIN / contact@kavehome.com


15 min

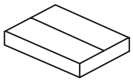
x1


x1


x1


A x1
4mm


B x4

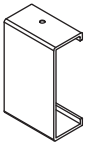
C x2


D x2
ø3,5x16mm


E x2


F x2
ø3,5x40mm


G x2
ø8x37mm

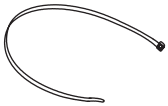
H x1


I x4
M7x48mm


J x4
ø8x30mm

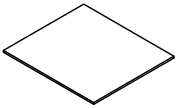
K x1

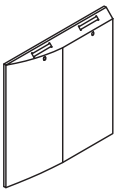
L x1

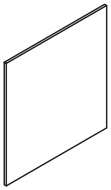
M x1

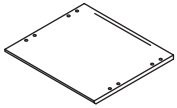
N x1

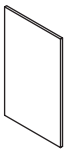
O x1

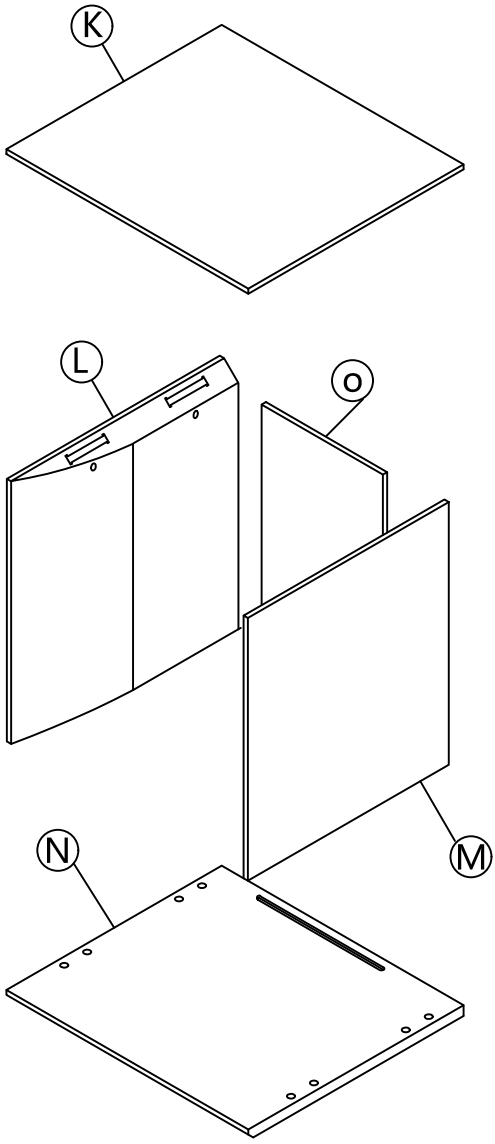

JULIÀ GRUP Furniture Solutions S.L. B-17616275
Pol. Ind. Bosc d'en Cuca. C / Tallers, 14. 17410 Sils SPAIN / contact@kavehome.com

1

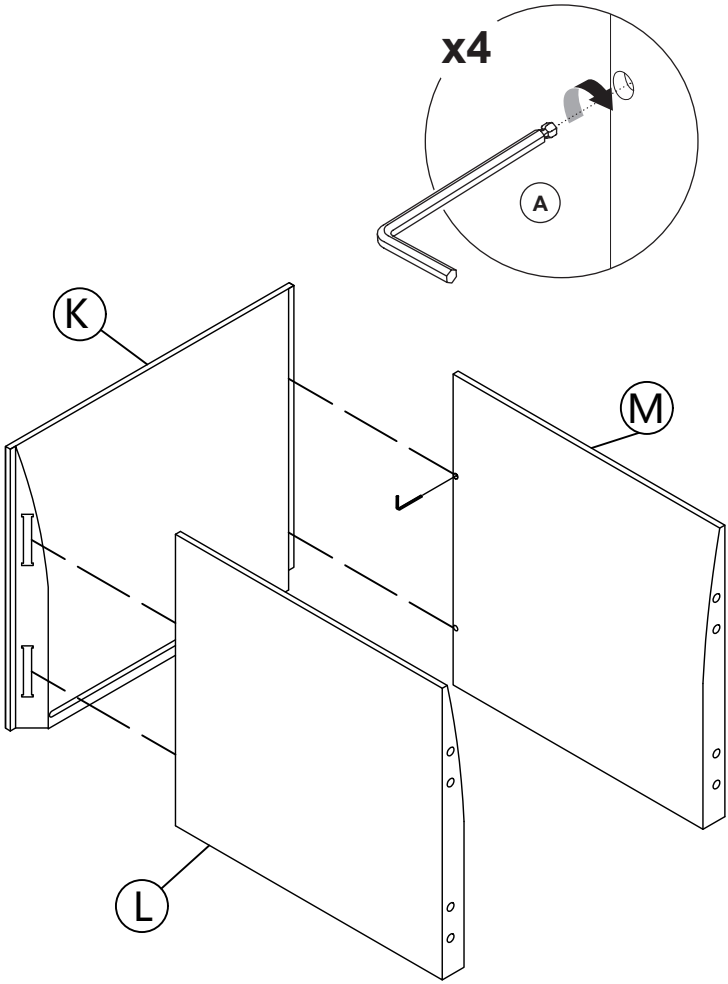

2

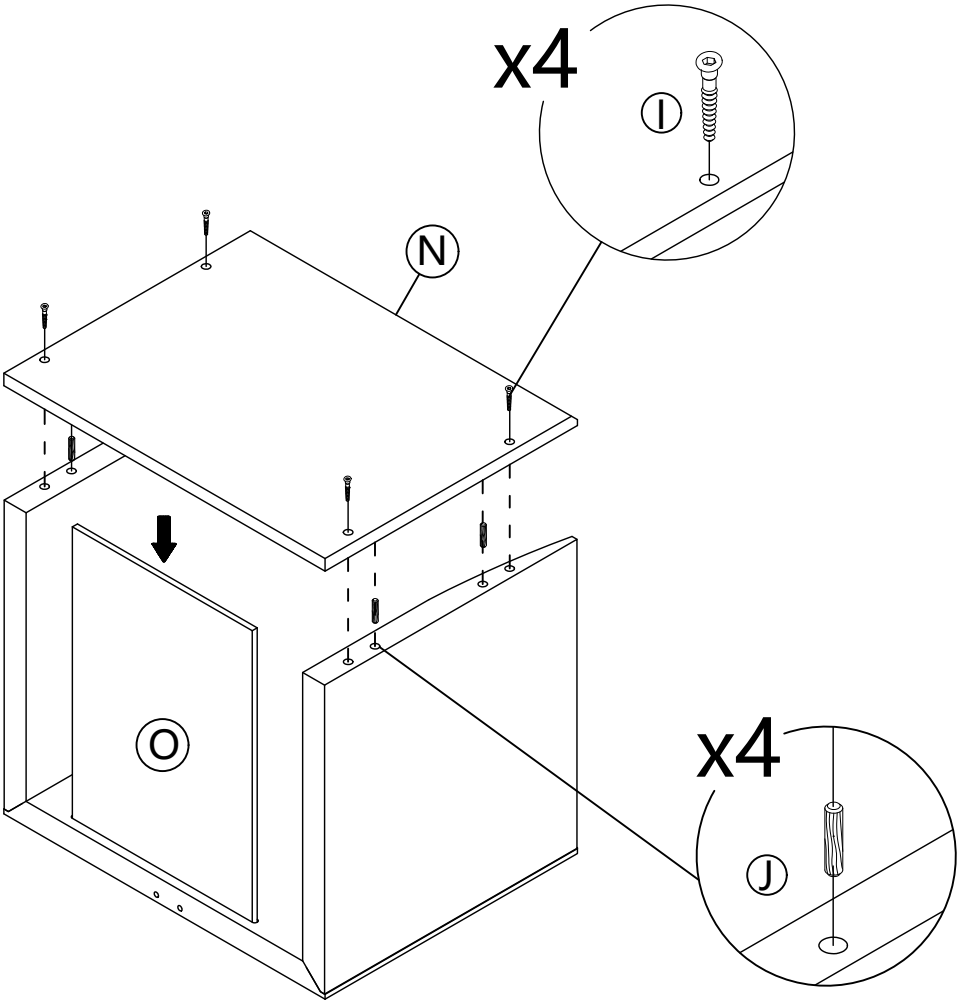

JULIÀ GRUP Furniture Solutions S.L. B-17616277
Pol. Ind. Bosc d'en Cuca. C / Tallers, 14. 17410 Sils SPAIN / contact@kavehome.com

3

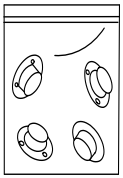

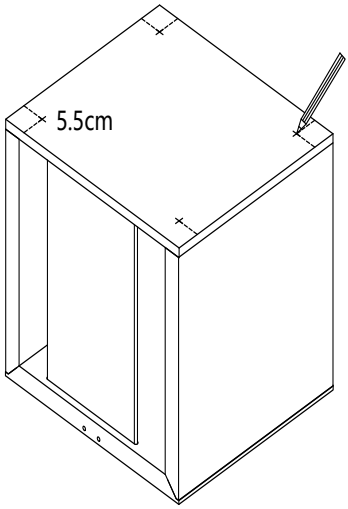

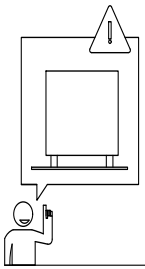

4

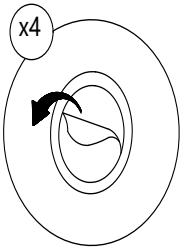

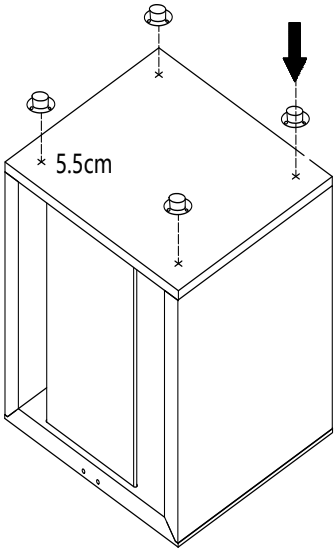

5

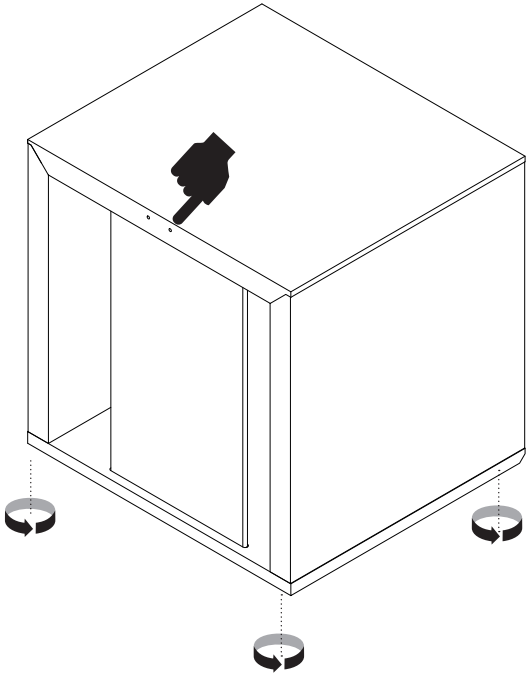

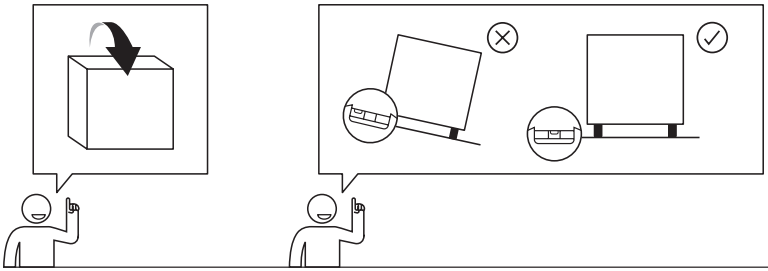

JULIÀ GRUP Furniture Solutions S.L. B-17616277
Pol. Ind. Bosc d'en Cuca. C / Tallers, 14. 17410 Sils SPAIN / contact@kavehome.com

6

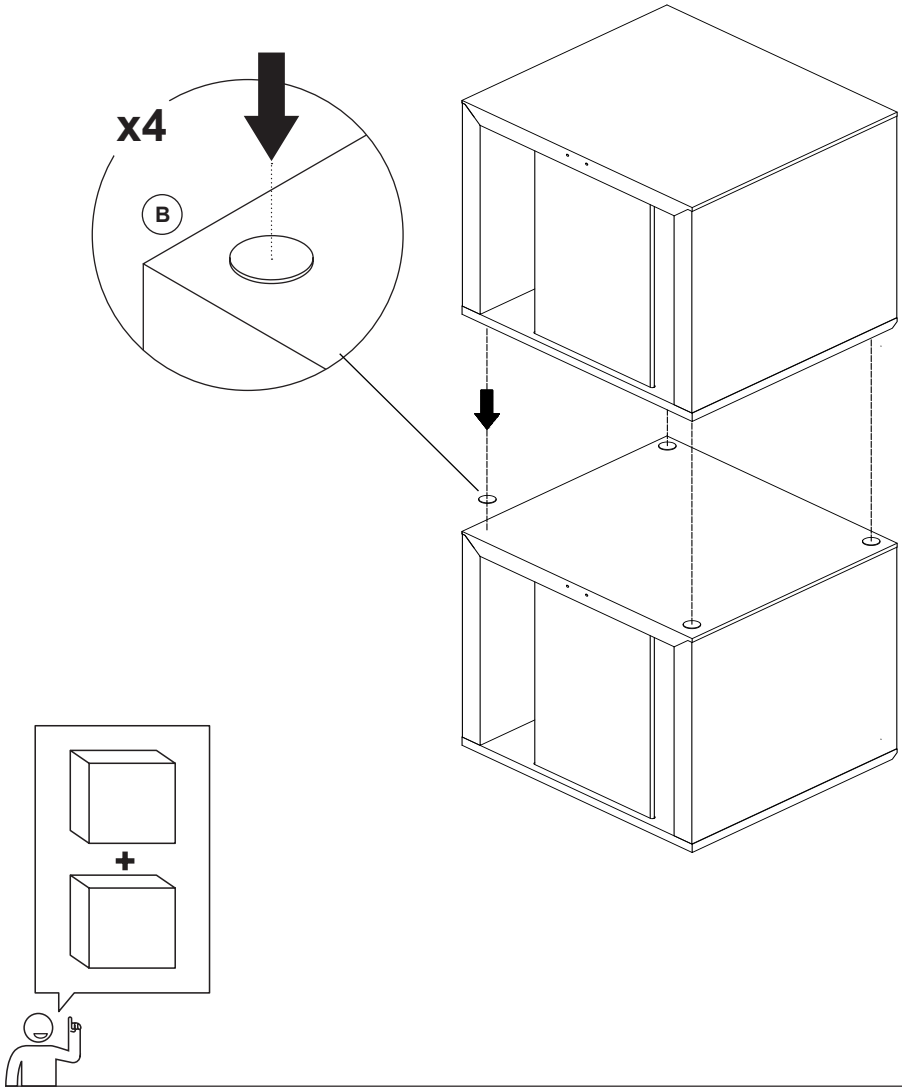

7

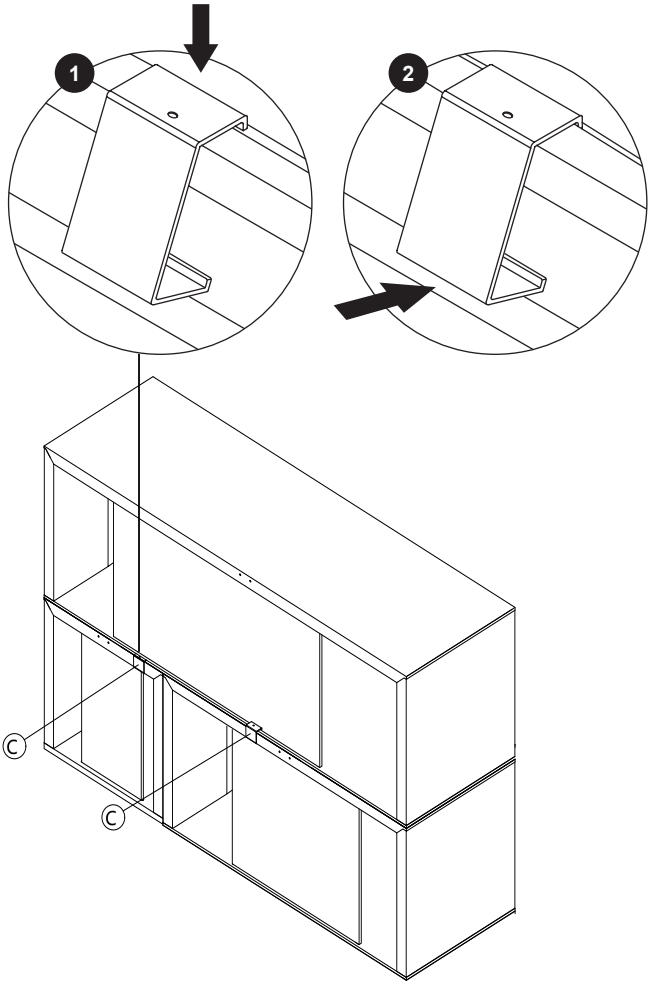

JULIÀ GRUP Furniture Solutions S.L. B-17616277
Pol. Ind. Bosc d'en Cuca. C / Tallers, 14. 17410 Sils SPAIN / contact@kavehome.com

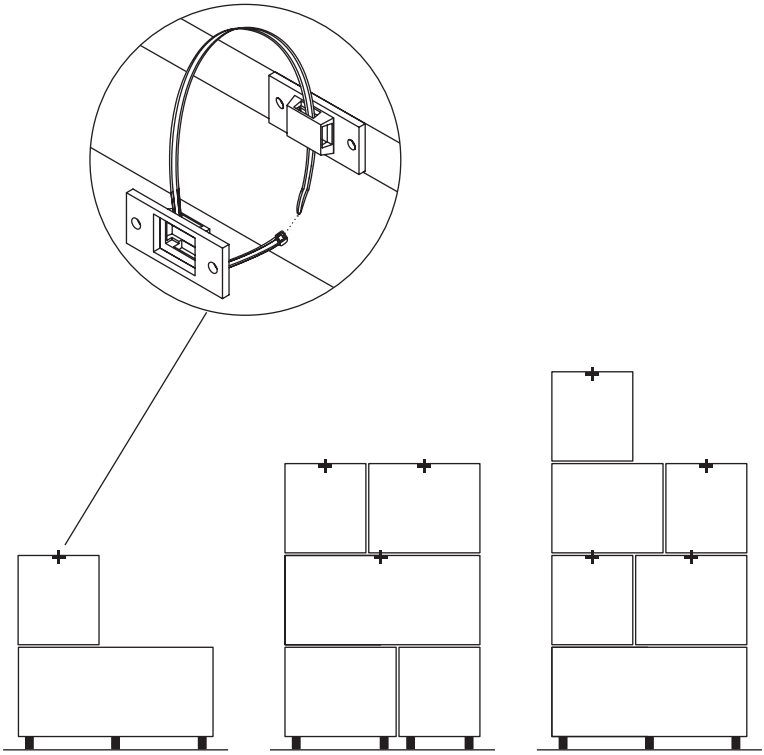

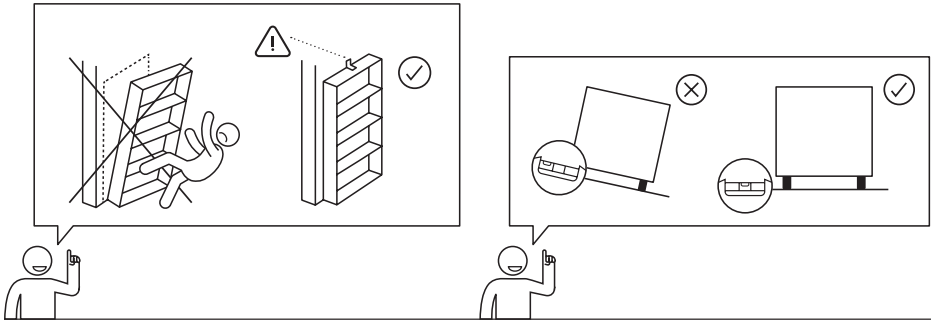

8

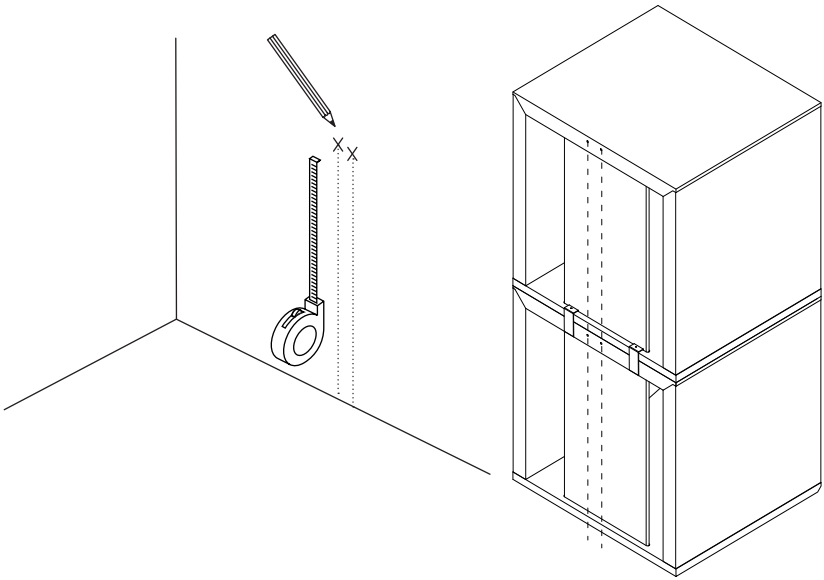

9

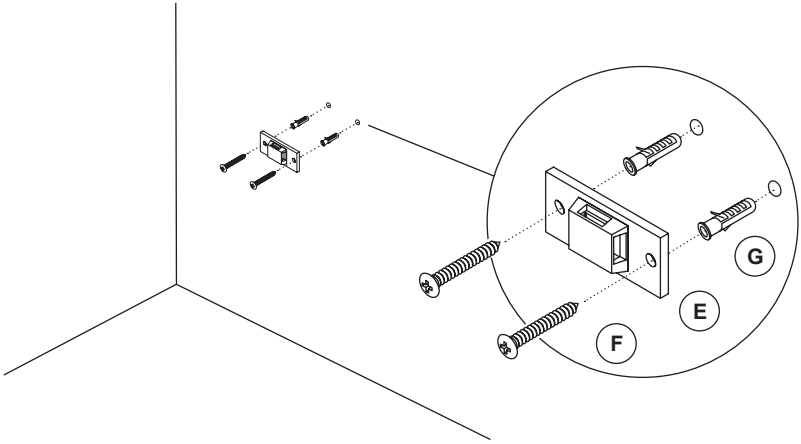

JULIÀ GRUP Furniture Solutions S.L. B-17616277
Pol. Ind. Bosc d'en Cuca. C / Tallers, 14. 17410 Sils SPAIN / contact@kavehome.com

10

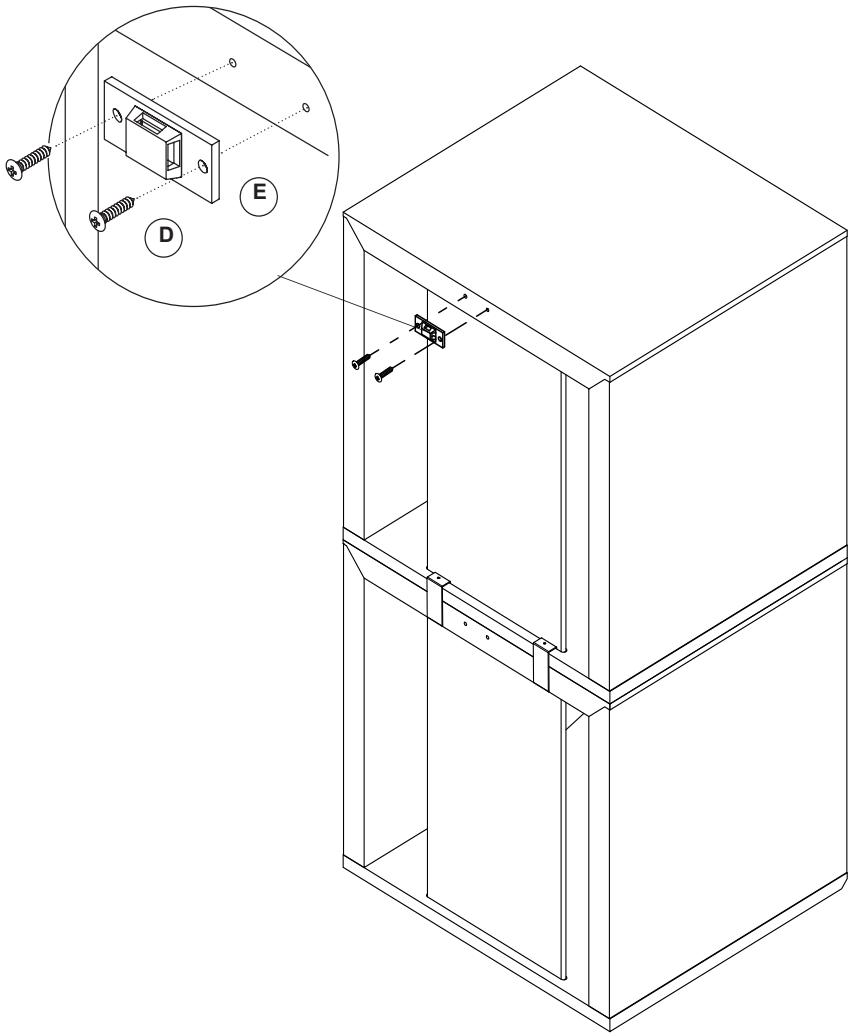

11

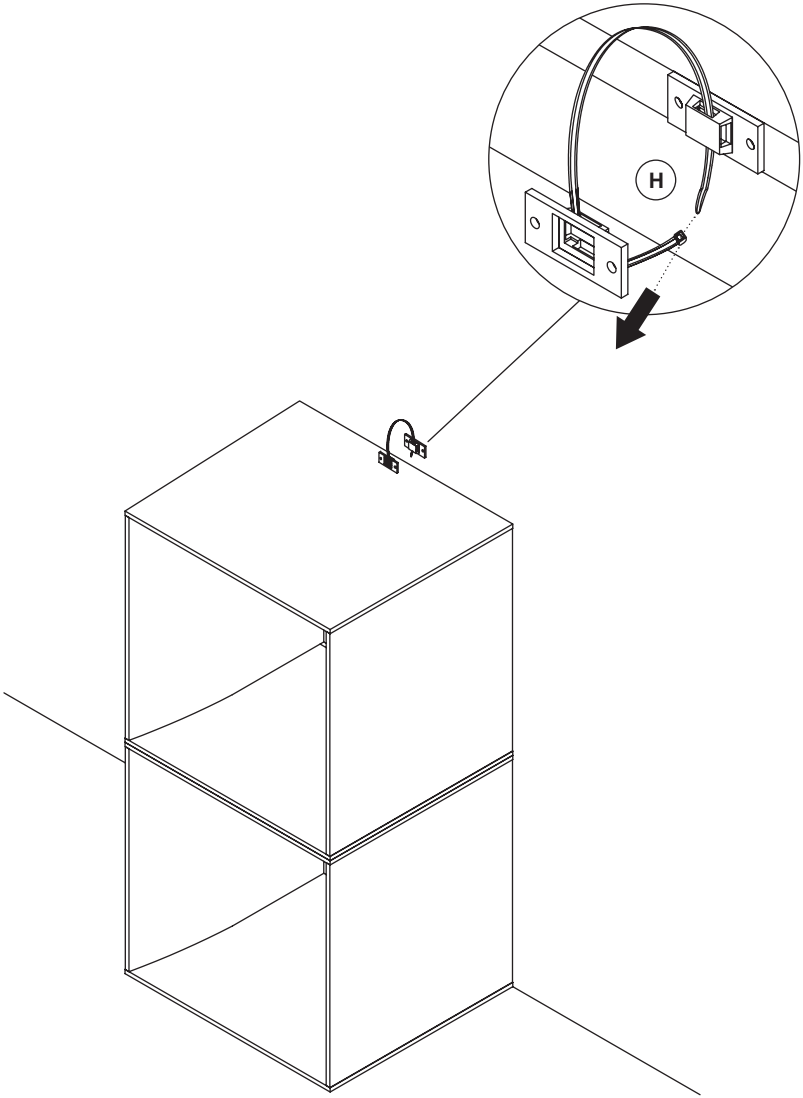

JULIÀ GRUP Furniture Solutions S.L. B-17616277
Pol. Ind. Bosc d'en Cuca. C / Tallers, 14. 17410 Sils SPAIN / contact@kavehome.com

Kave Home

THAT'S ALL FOLKS

Share your style!

#KaveHome

JULIÀ GRUP Furniture Solutions S.L. B-17616277
Pol. Ind. Bosc d'en Cuca. C / Tallers, 14. 17410 Sils SPAIN / contact@kavehome.com

Kave® Home

Litto

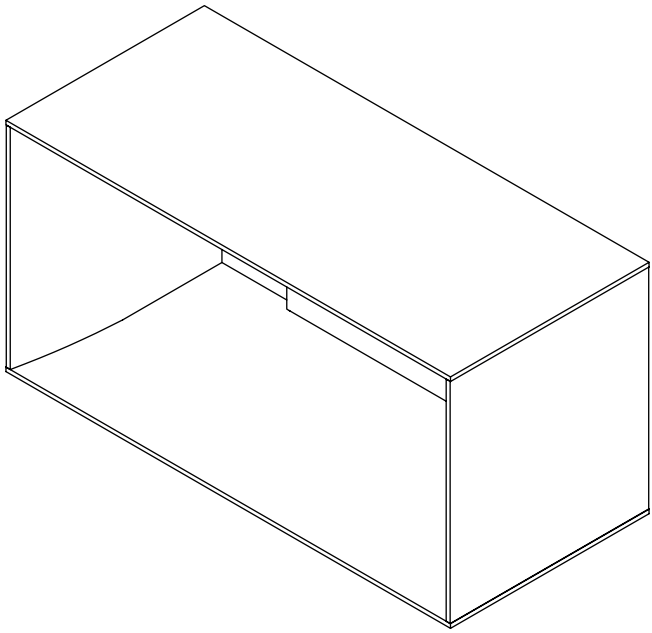

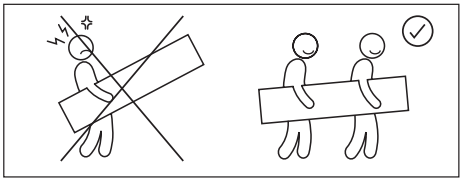

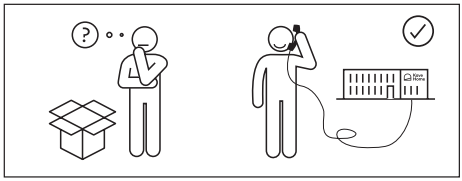

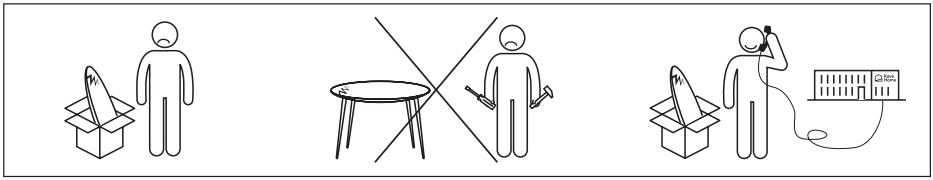

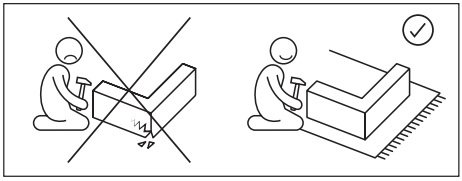

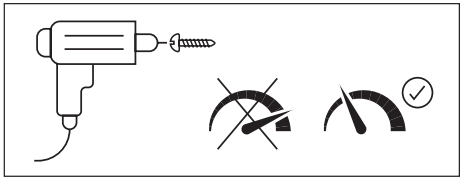

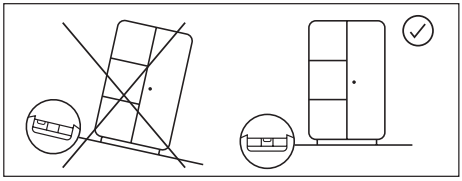

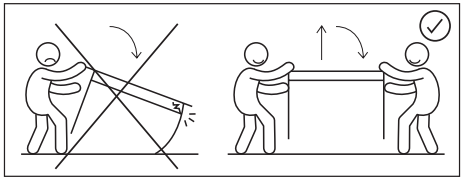

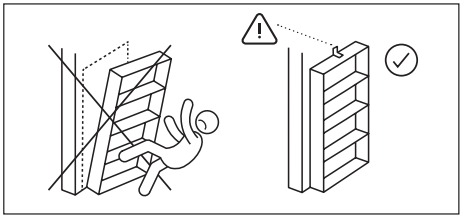

JULIÀ GRUP Furniture Solutions S.L. B-17616277
Pol. Ind. Bosc d'en Cuca. C / Tallers, 14. 17410 Sils SPAIN / contact@kavehome.com


15 min

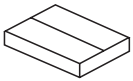
x1


x1


x1


A x1
4mm


B x4

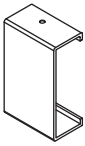
C x2


D x2
ø3,5x16mm


E x2


F x2
ø3,5x40mm


G x2
ø8x37mm

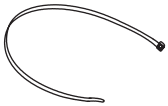
H x1


I x4
M7x48mm


J x4
ø8x30mm

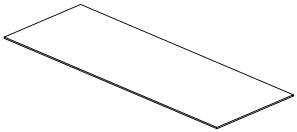
K x1

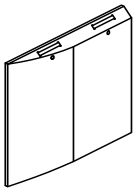
L x1

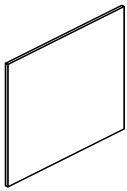
M x1

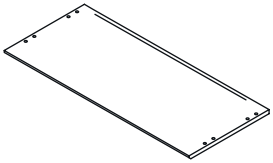
N x1

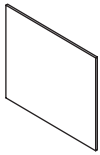
O x1

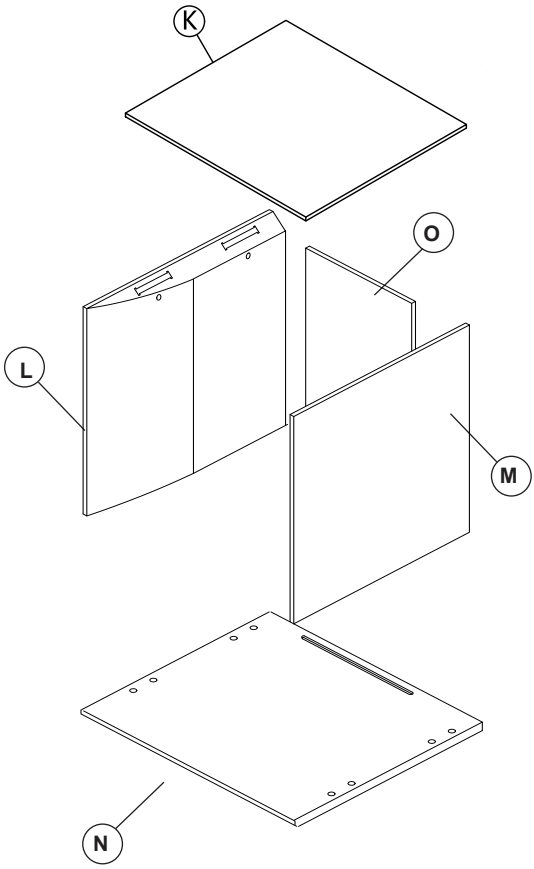

JULIÀ GRUP Furniture Solutions S.L. B-17616277
Pol. Ind. Bosc d'en Cuca. C / Tallers, 14. 17410 Sils SPAIN / contact@kavehome.com

1

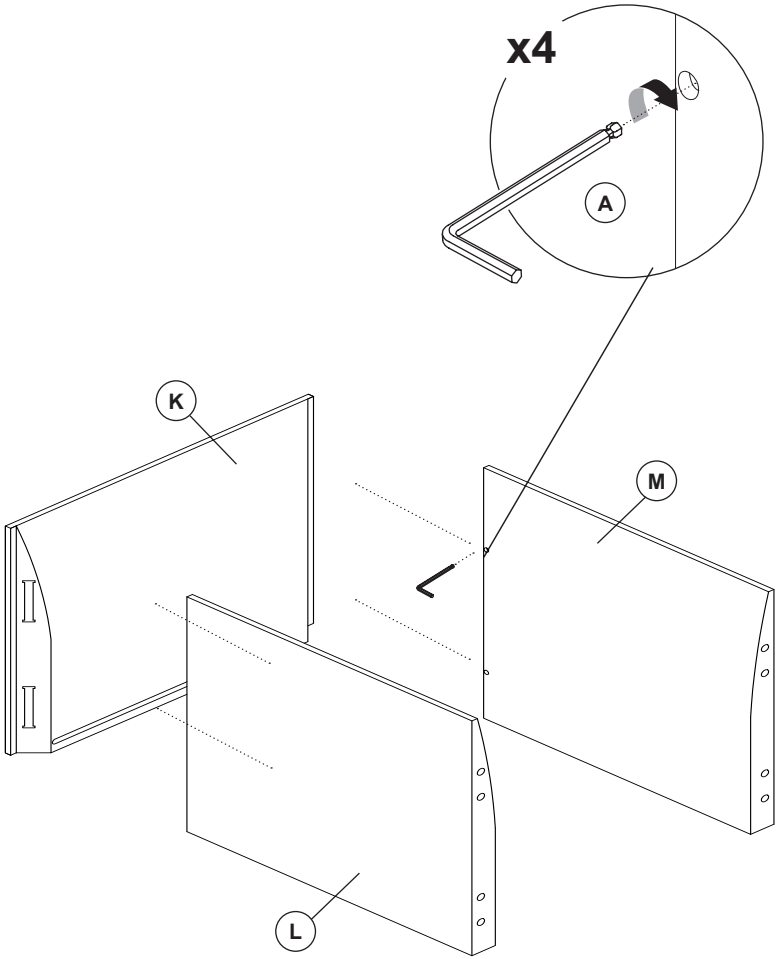

2

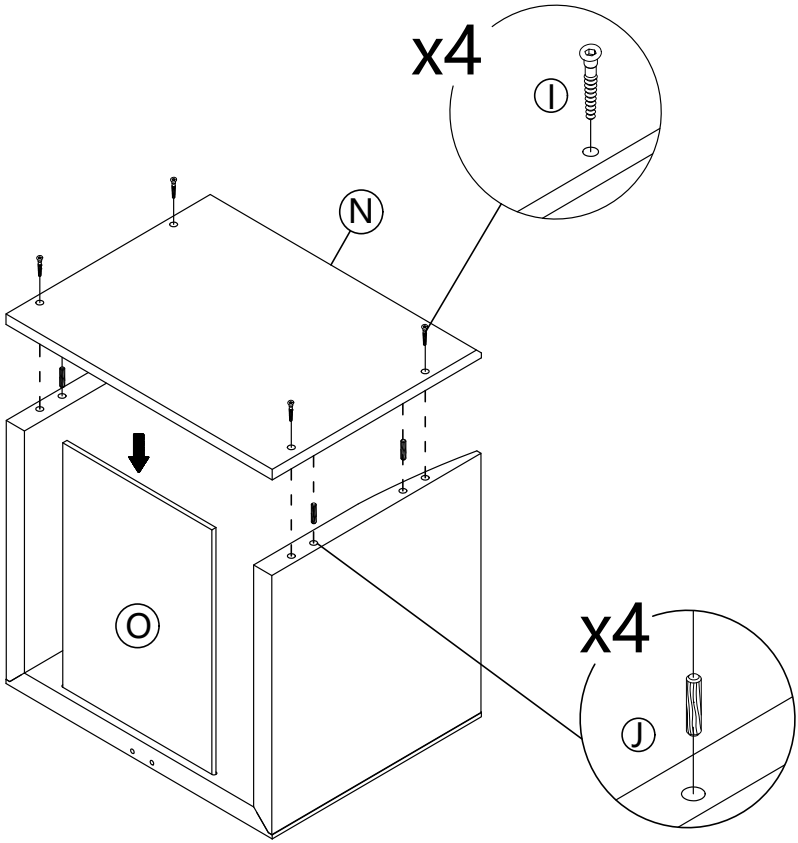

JULIÀ GRUP Furniture Solutions S.L. B-17616277
Pol. Ind. Bosc d'en Cuca. C / Tallers, 14. 17410 Sils SPAIN / contact@kavehome.com

3

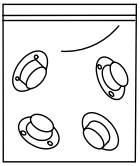

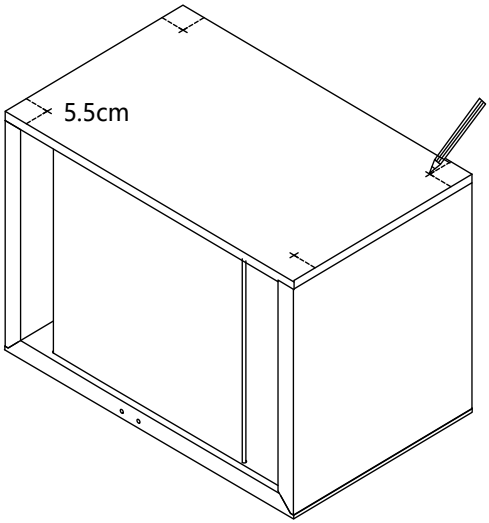

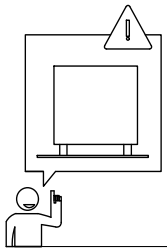

4

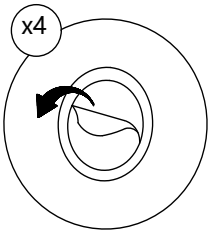

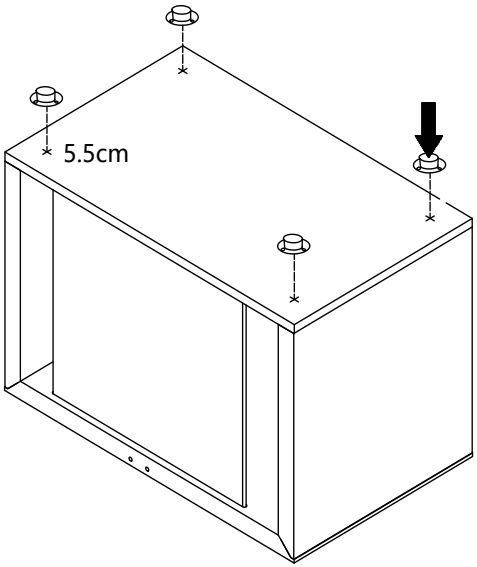

5

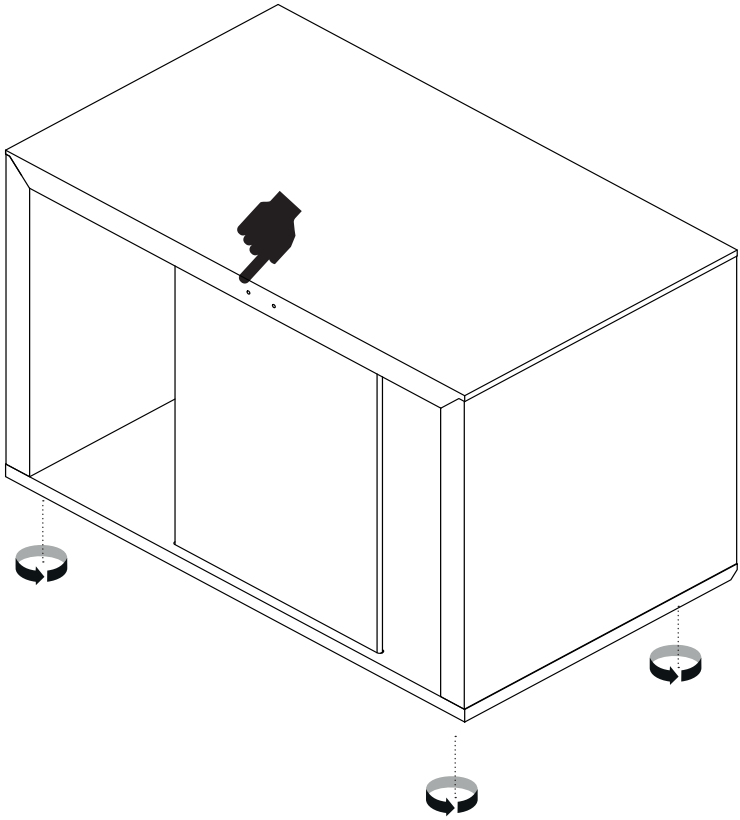

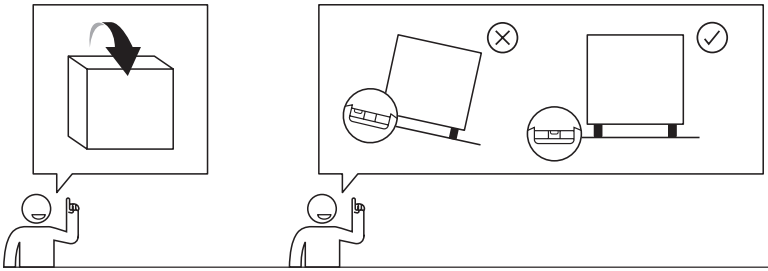

JULIÀ GRUP Furniture Solutions S.L. B-17616277
Pol. Ind. Bosc d'en Cuca. C / Tallers, 14. 17410 Sils SPAIN / contact@kavehome.com

6

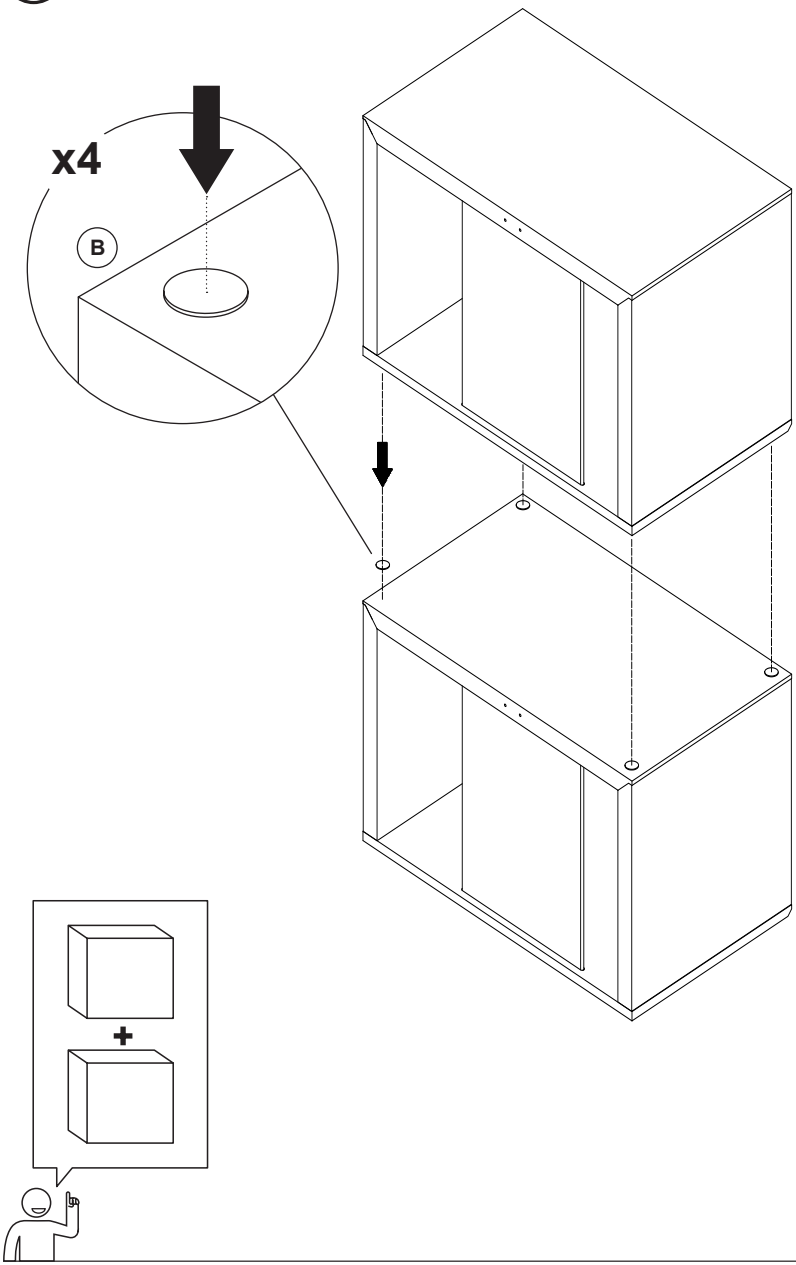

7

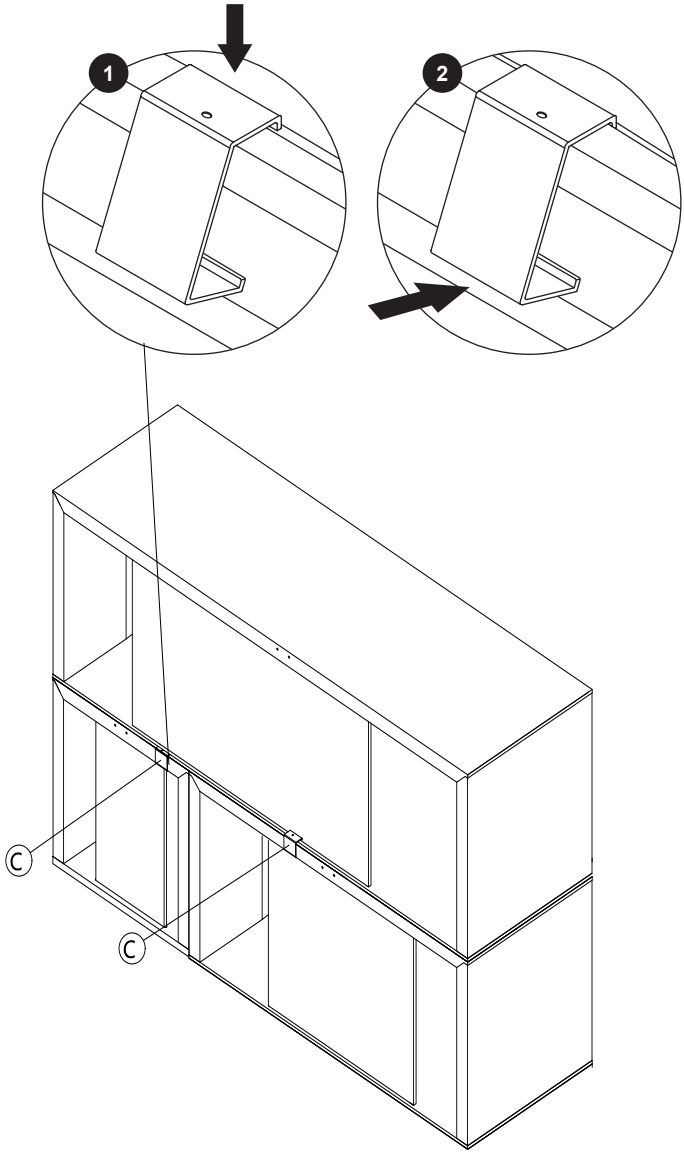

JULIÀ GRUP Furniture Solutions S.L. B-17616277
Pol. Ind. Bosc d'en Cuca. C / Tallers, 14. 17410 Sils SPAIN / contact@kavehome.com

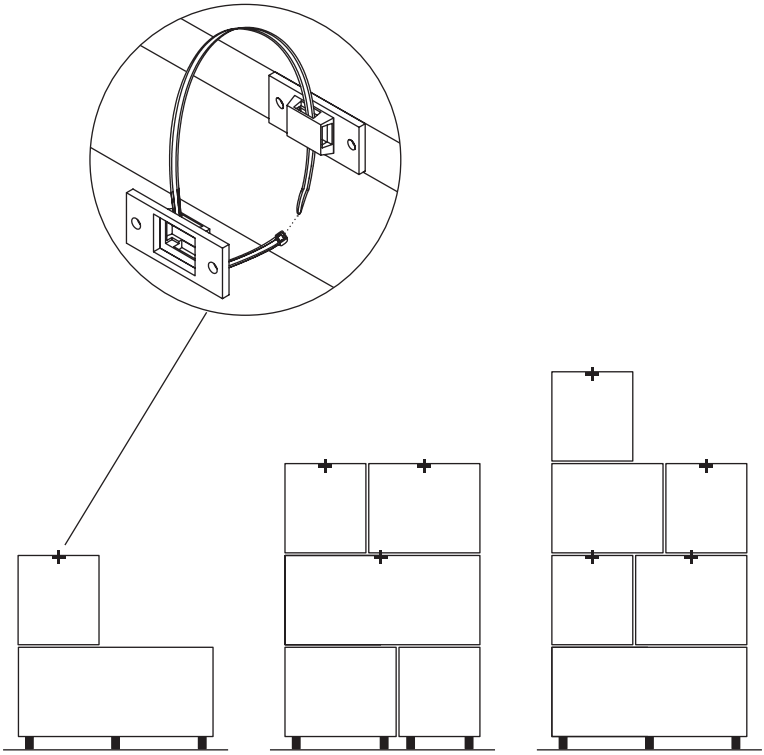

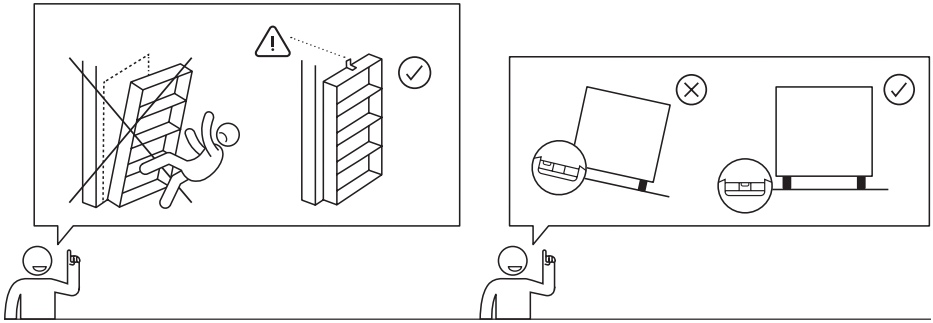

8

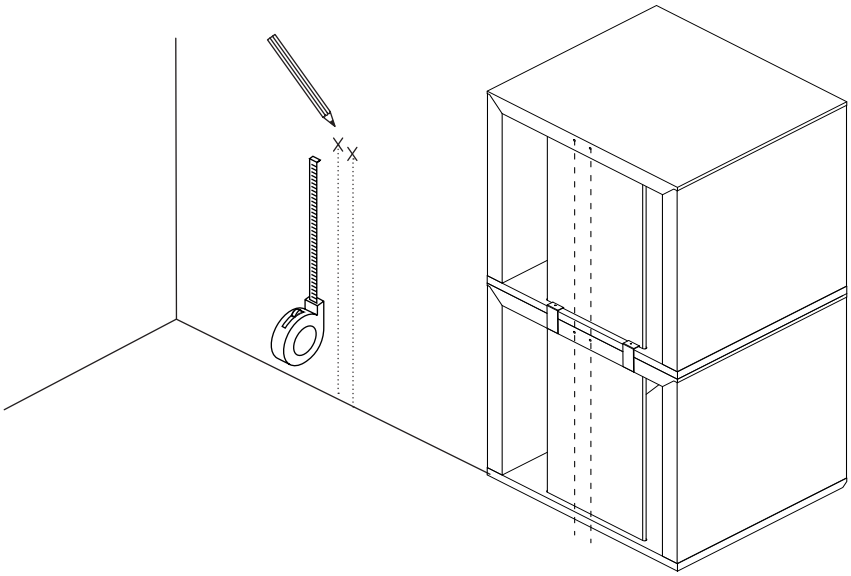

9

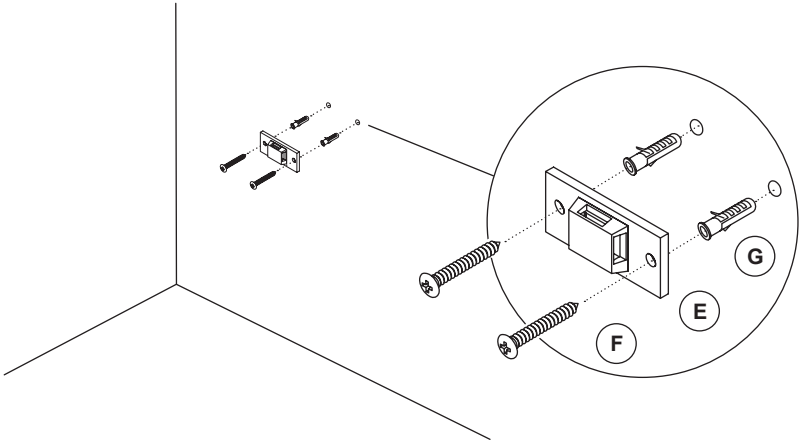

JULIÀ GRUP Furniture Solutions S.L. B-17616277
Pol. Ind. Bosc d'en Cuca. C / Tallers, 14. 17410 Sils SPAIN / contact@kavehome.com

10

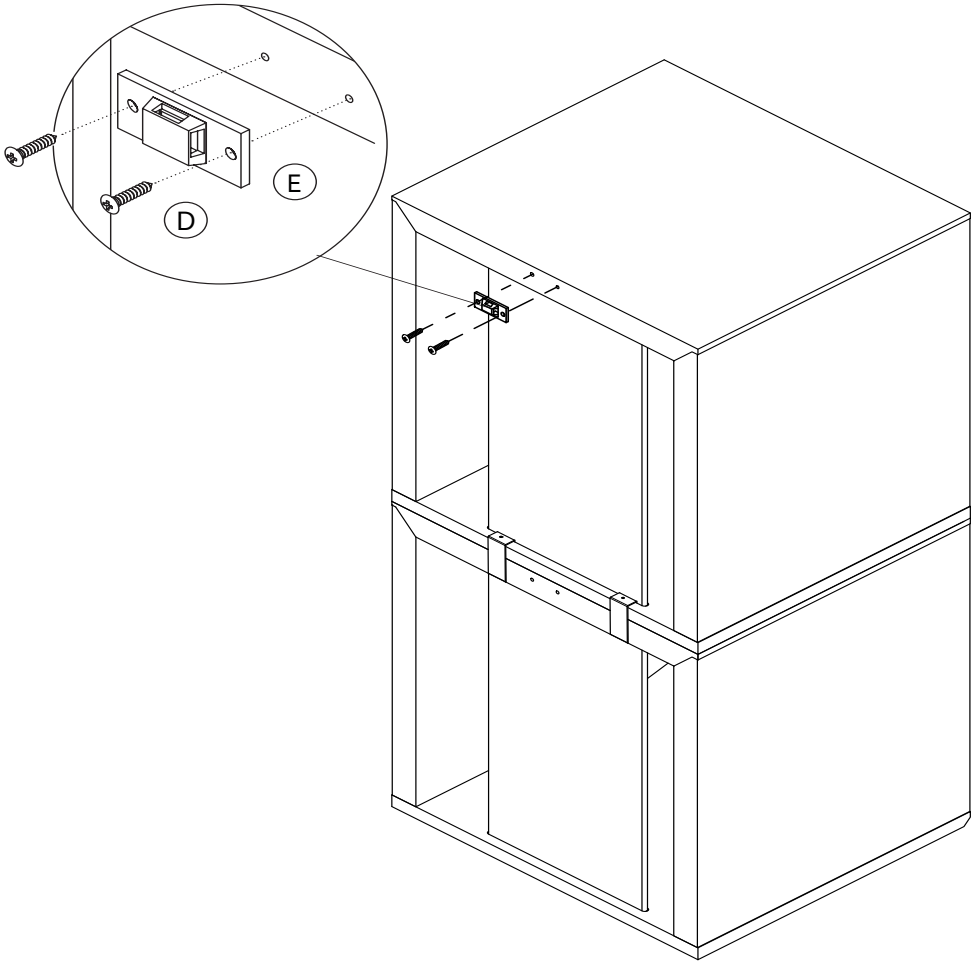

11

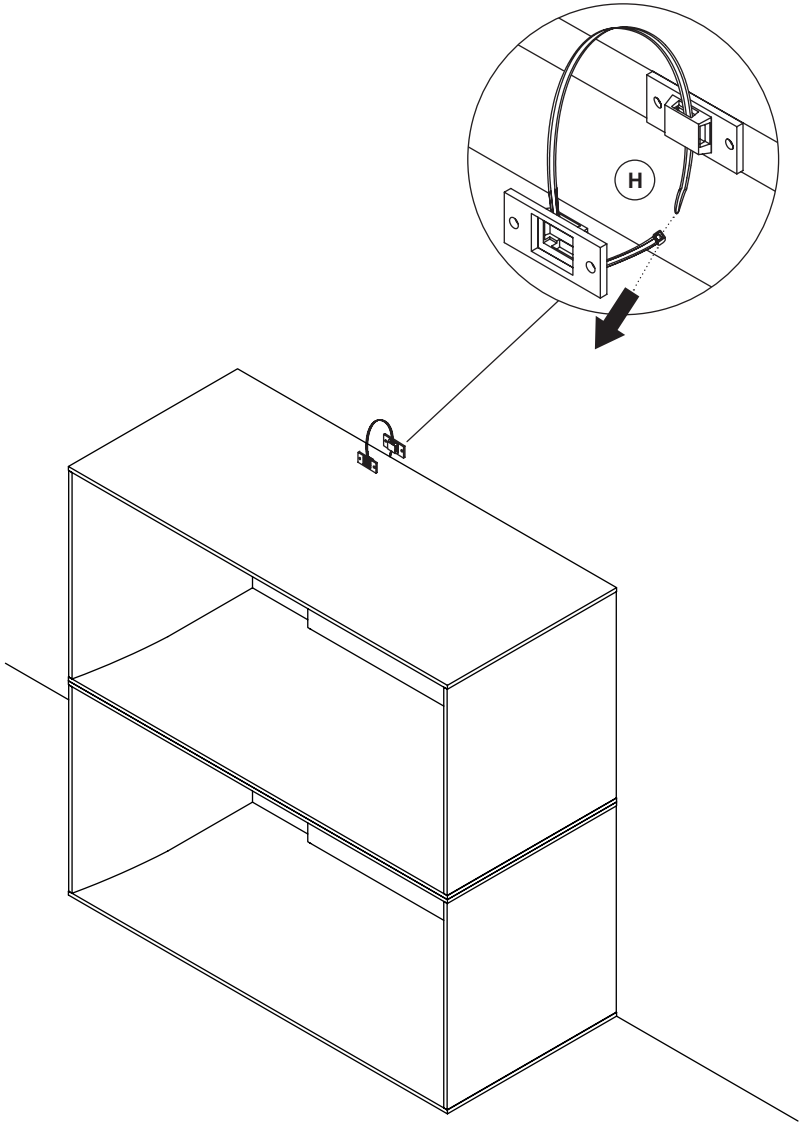

JULIÀ GRUP Furniture Solutions S.L. B-17616277
Pol. Ind. Bosc d'en Cuca. C / Tallers, 14. 17410 Sils SPAIN / contact@kavehome.com

Kave Home

THAT'S ALL FOLKS

Share your style!

#KaveHome

JULIÀ GRUP Furniture Solutions S.L. B-17616277
Pol. Ind. Bosc d'en Cuca. C / Tallers, 14. 17410 Sils SPAIN / contact@kavehome.com

Kave® Home

Litto

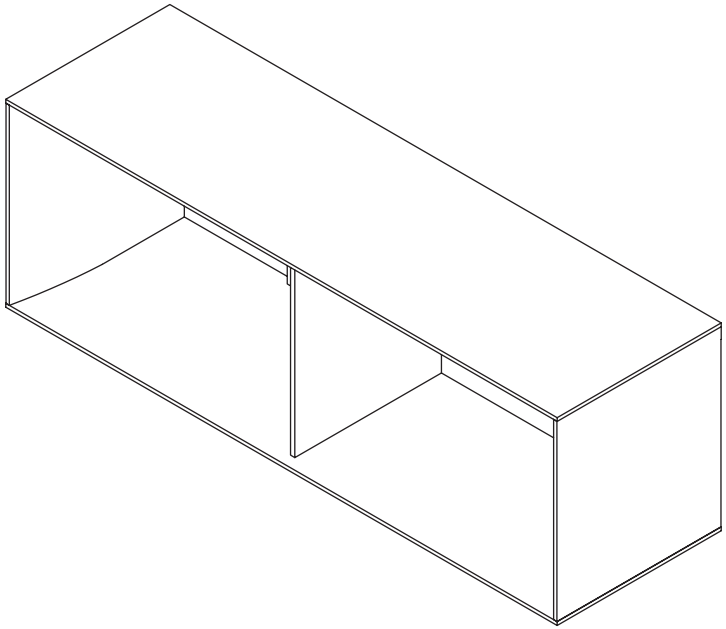

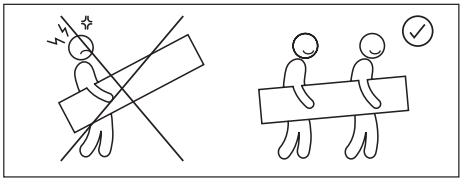

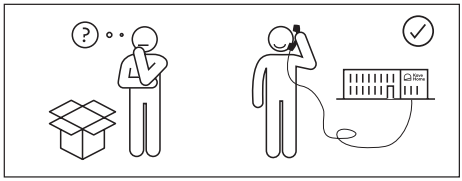

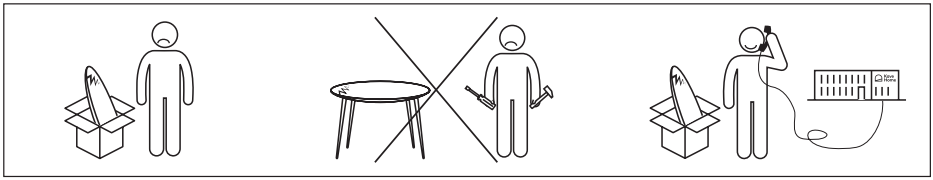

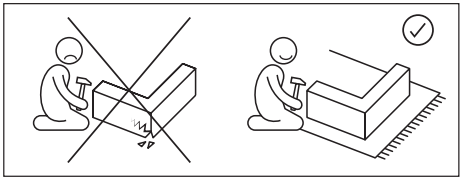

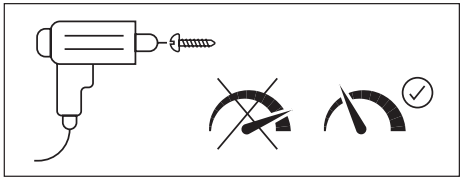

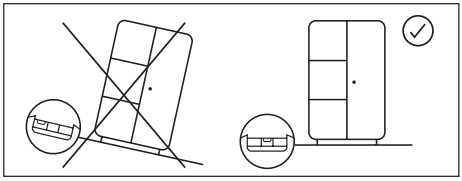

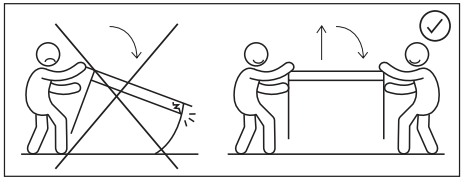

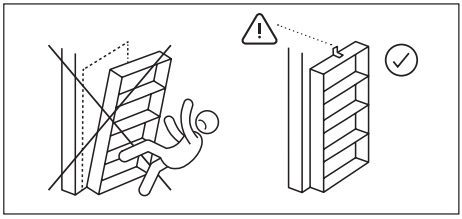

JULIÀ GRUP Furniture Solutions S.L. B-17616277
Pol. Ind. Bosc d'en Cuca. C / Tallers, 14. 17410 Sils SPAIN / contact@kavehome.com


15 min

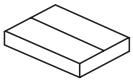
x1


x1


x1


A x1
4mm


B x4

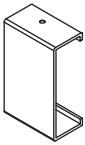
C x2


D x2
ø3,5x16mm


E x2


F x2
ø3,5x40mm


G x2
ø8x37mm

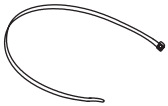
H x1


I x4
M7x48mm


J x4
ø8x30mm

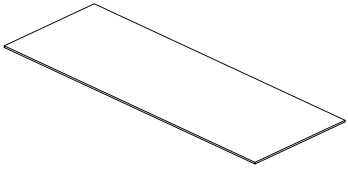
K x1

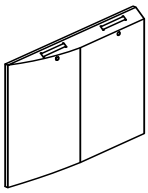
L x1

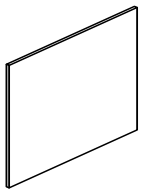
M x1

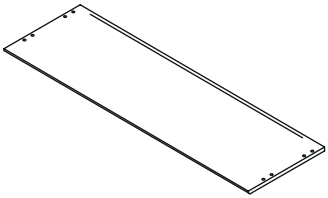
N x1

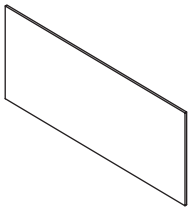
O x1

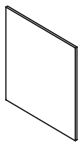
P x1

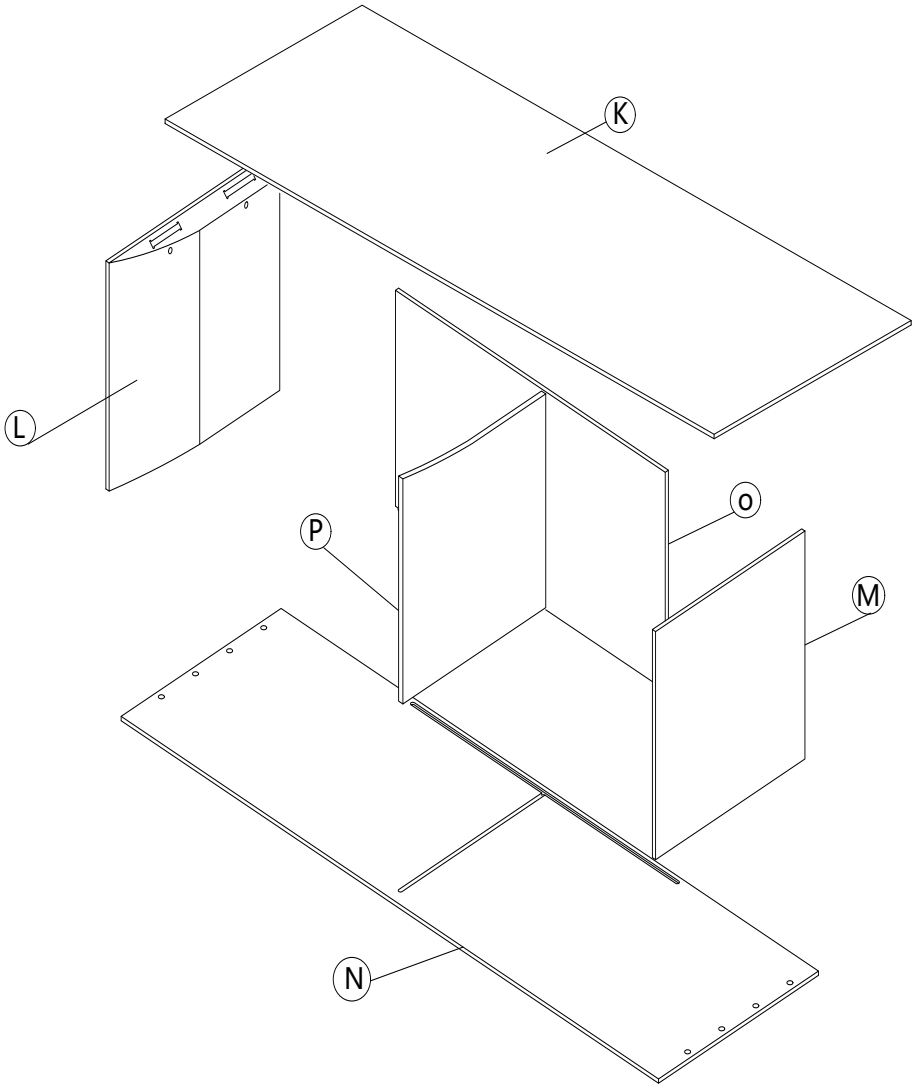

JULIÀ GRUP Furniture Solutions S.L. B-17616277
Pol. Ind. Bosc d'en Cuca. C / Tallers, 14. 17410 Sils SPAIN / contact@kavehome.com

1

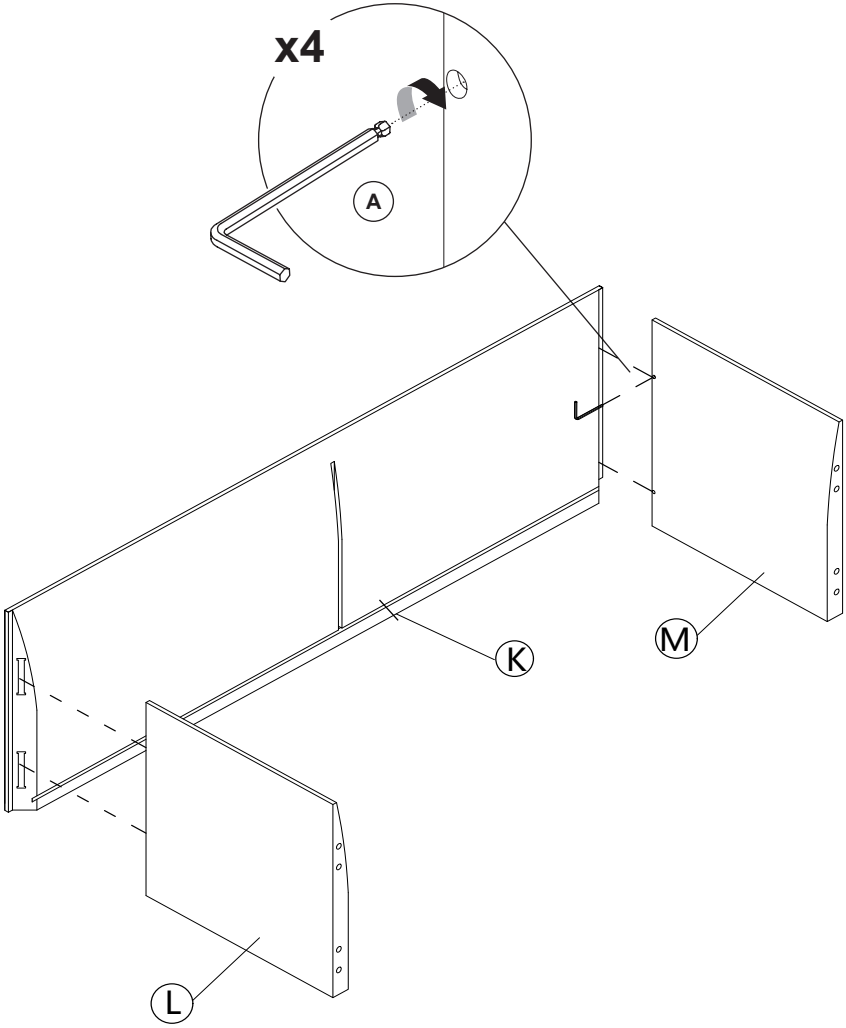

2

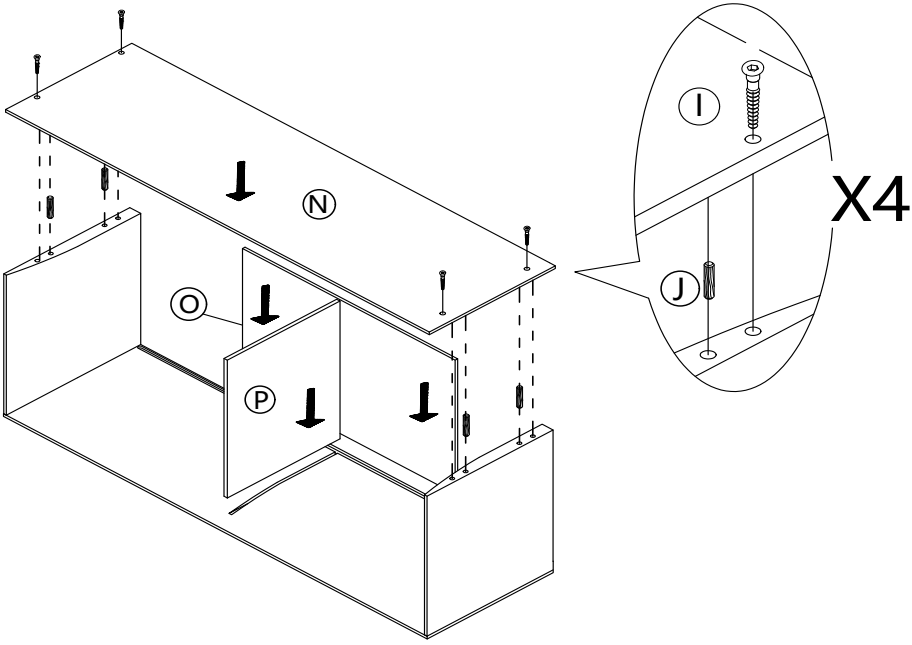

JULIÀ GRUP Furniture Solutions S.L. B-17616277
Pol. Ind. Bosc d'en Cuca. C / Tallers, 14. 17410 Sils SPAIN / contact@kavehome.com

3

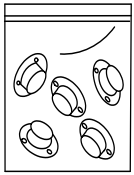

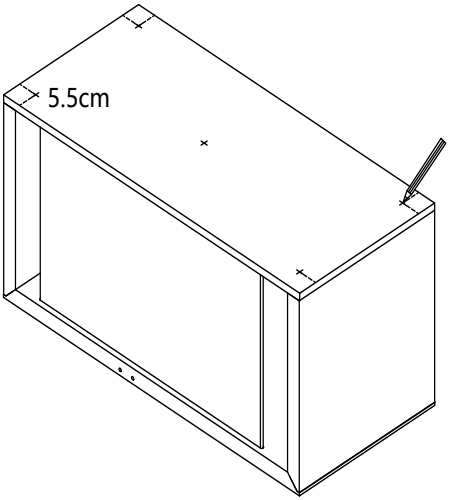

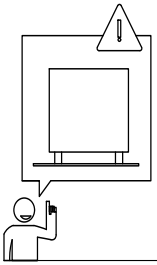

4

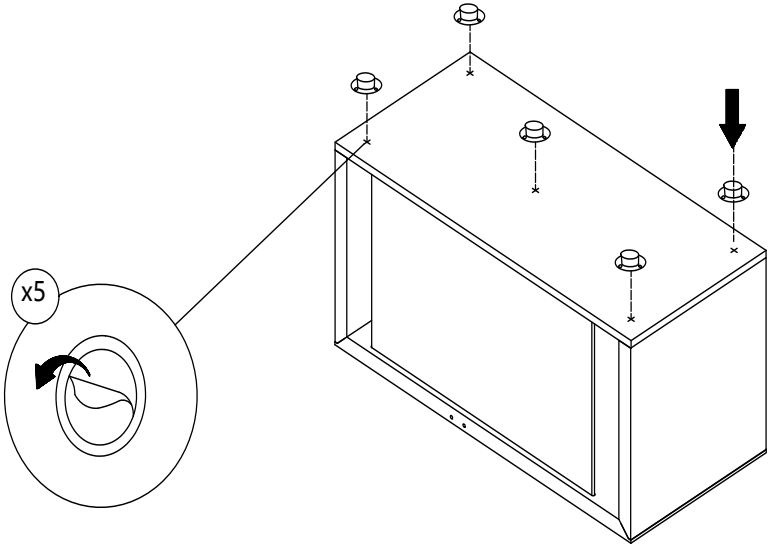

5

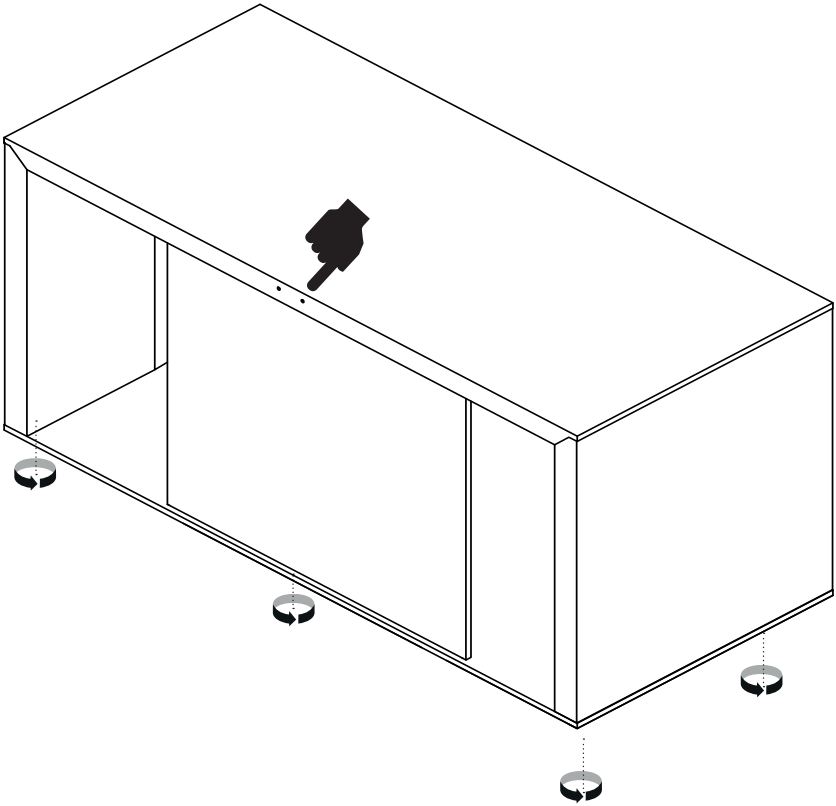

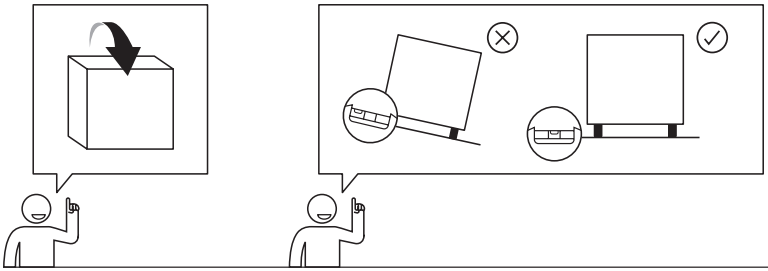

JULIÀ GRUP Furniture Solutions S.L. B-17616277
Pol. Ind. Bosc d'en Cuca. C / Tallers, 14. 17410 Sils SPAIN / contact@kavehome.com

6

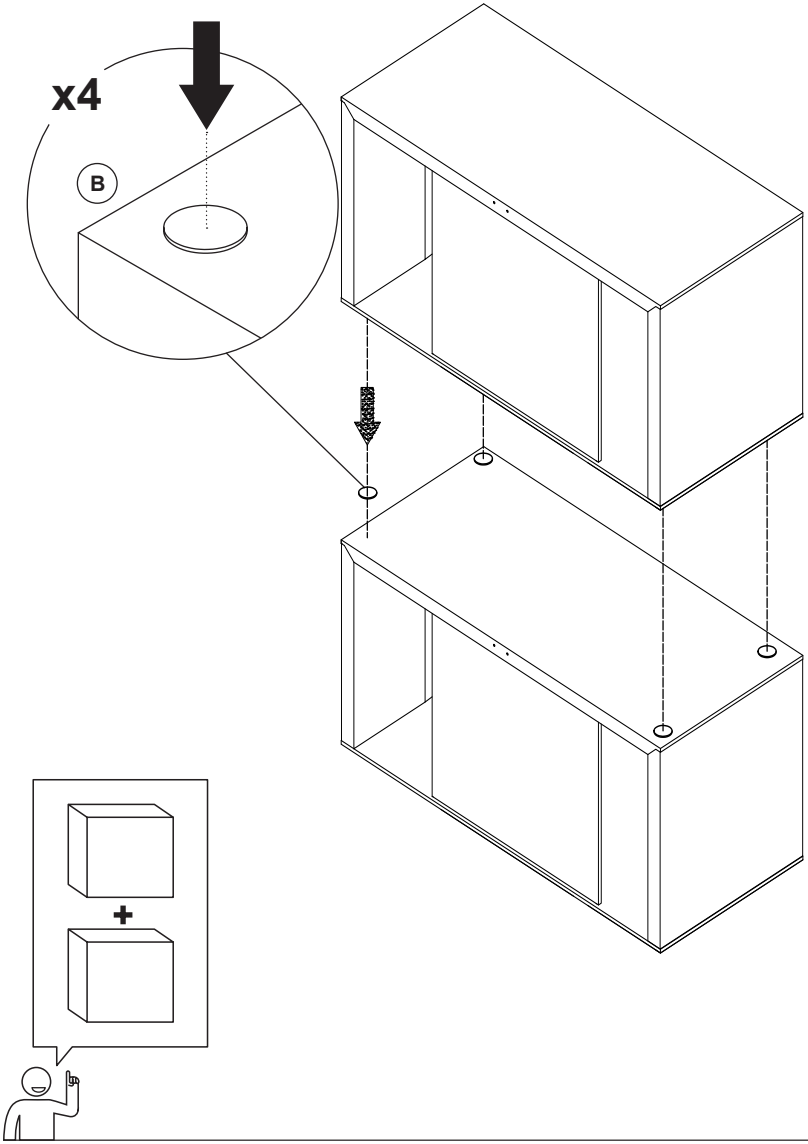

7

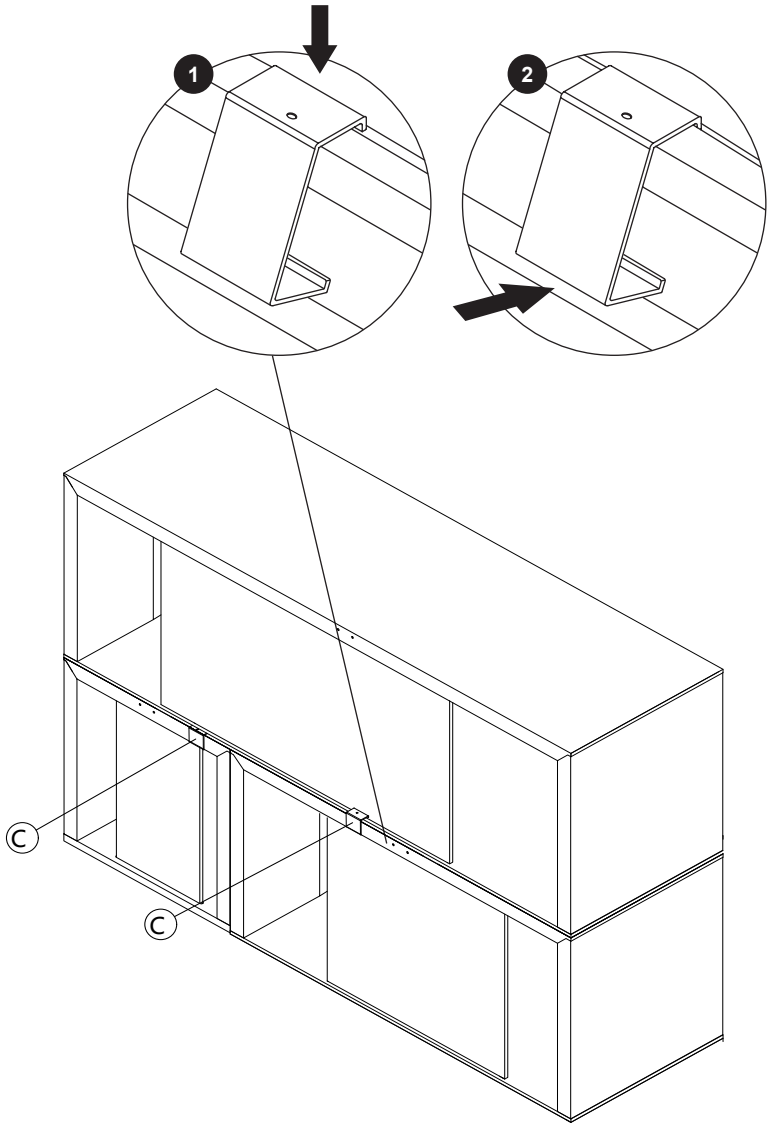

JULIÀ GRUP Furniture Solutions S.L. B-17616277
Pol. Ind. Bosc d'en Cuca. C / Tallers, 14. 17410 Sils SPAIN / contact@kavehome.com

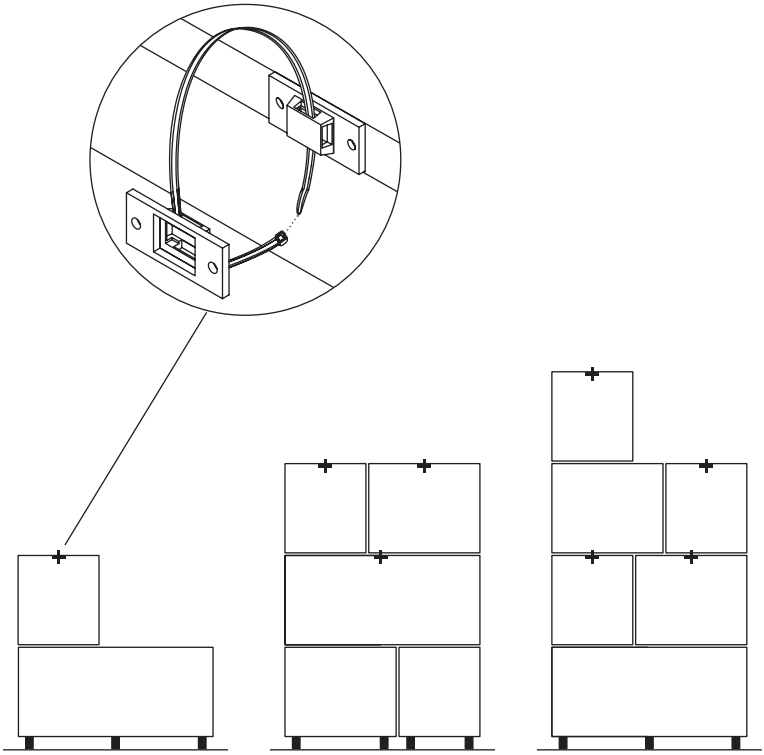

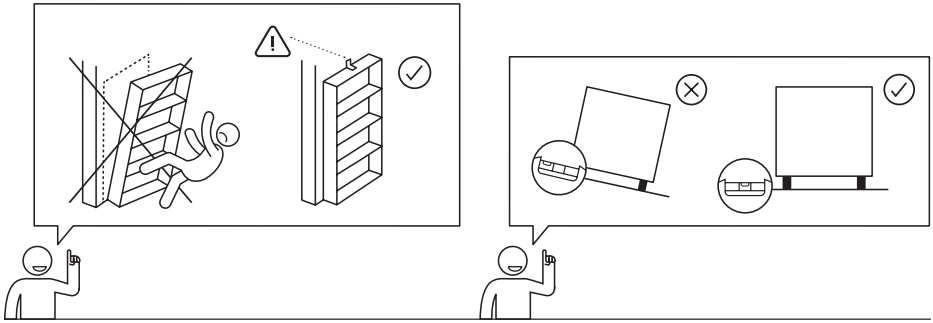

8

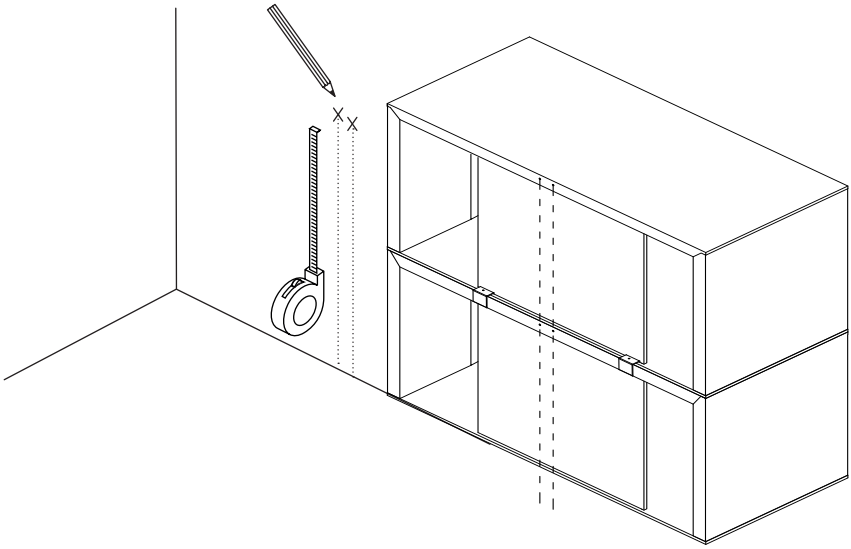

9

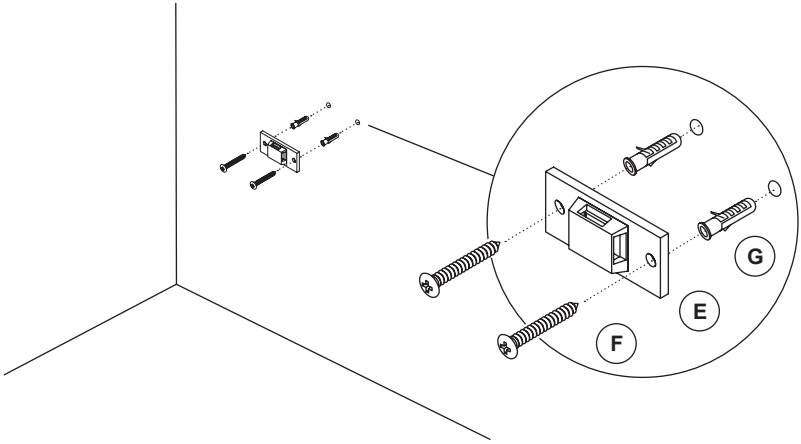

JULIÀ GRUP Furniture Solutions S.L. B-17616277
Pol. Ind. Bosc d'en Cuca. C / Tallers, 14. 17410 Sils SPAIN / contact@kavehome.com

10

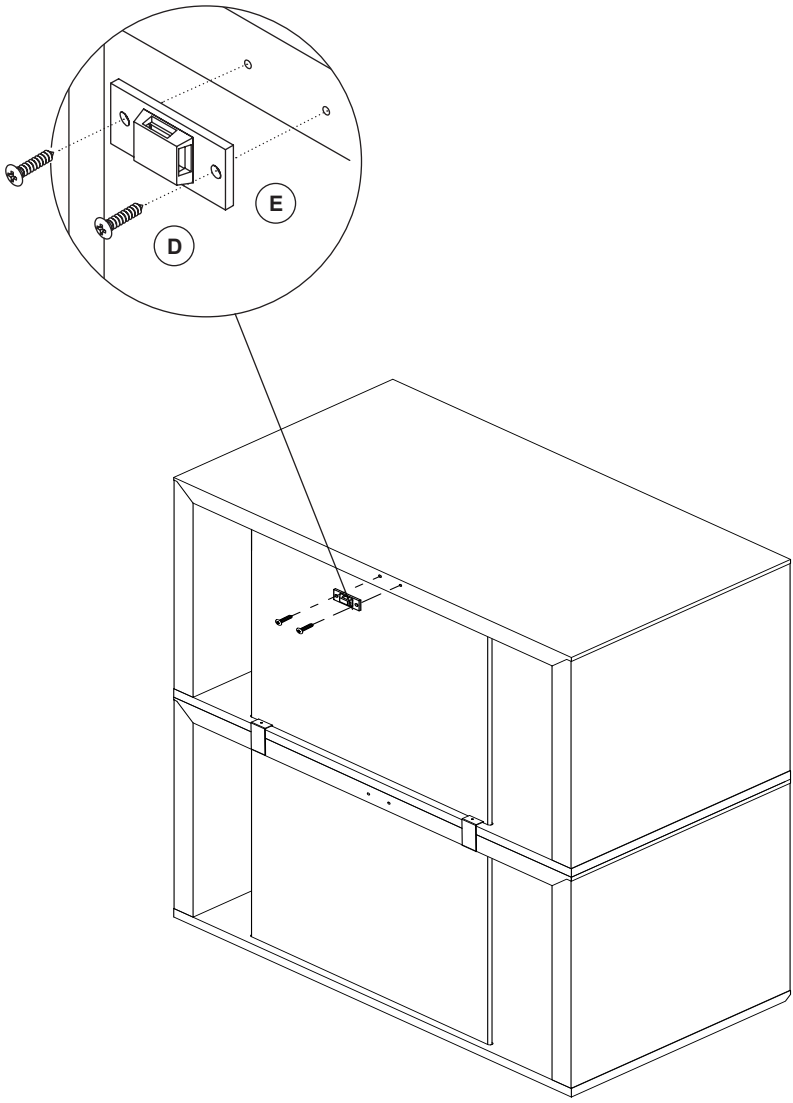

11

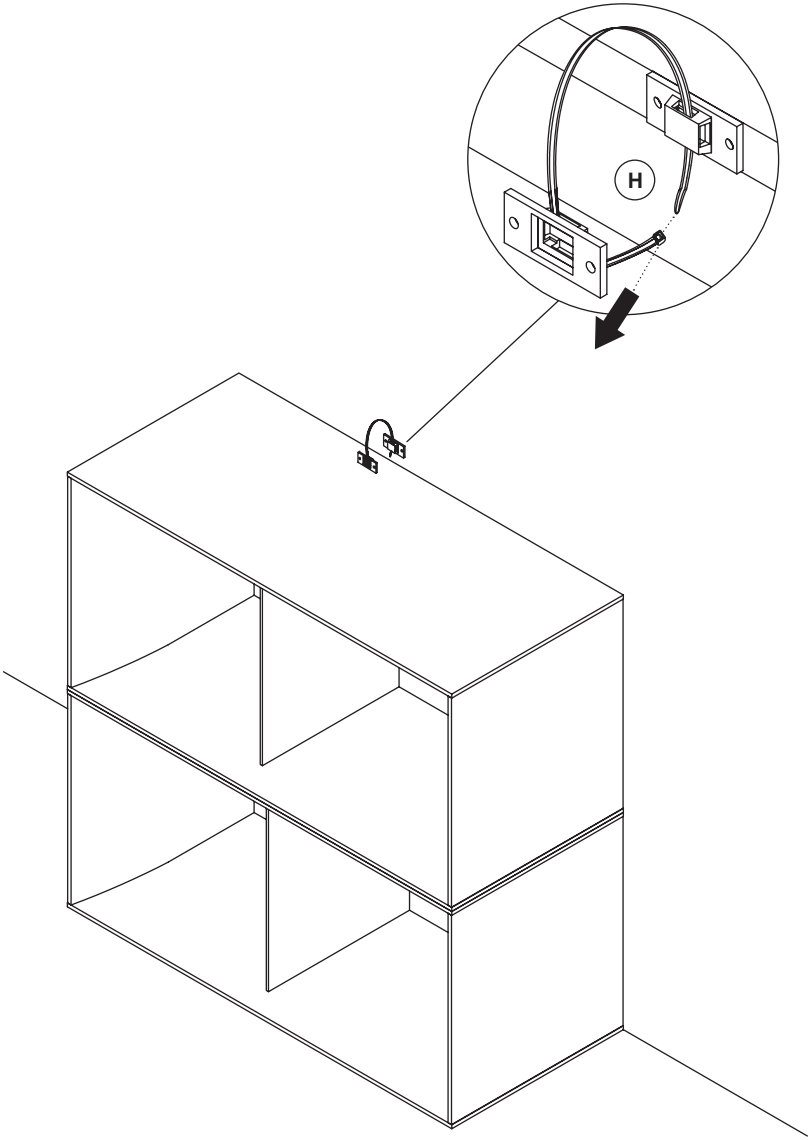

JULIÀ GRUP Furniture Solutions S.L. B-17616277
Pol. Ind. Bosc d'en Cuca. C / Tallers, 14. 17410 Sils SPAIN / contact@kavehome.com

Kave Home

THAT'S ALL FOLKS

Share your style!

#KaveHome

JULIÀ GRUP Furniture Solutions S.L. B-17616277
Pol. Ind. Bosc d'en Cuca. C / Tallers, 14. 17410 Sils SPAIN / contact@kavehome.com