OGOGOHOME

Инструкция
по сборке и эксплуатации изделий мебели

Кушетка Vicari





Кушетка Vicari Инструкция по сборке



Комплектовочная ведомость фурнитуры

	Наименование	Кол., шт
A1	Опора колесная 	x4
A2	Опора колесная со стопором 	x2
B	Саморез 3,5x16 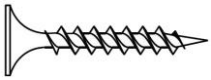	x24
C	Конфирмат-винт 7x50 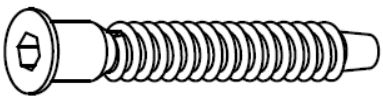	x15

D	Ключ шестигранный L-4 	x1
E	Саморез 4,0x16 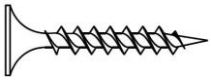	x20
F	Винт M6x14 	x10
G	Кроватная стяжка 	x5
H	Винт с прессшайбой M8x80 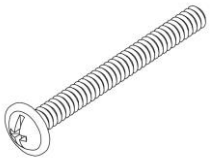	x8
I	Болт M6x55 	x6
K	Шайба 8 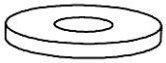	x6

Комплектовочная ведомость сборочных единиц

№	Наименование	Размеры			Кол., шт
		A, мм	B, мм	T, мм	
1	Фасадная стенка ящика	2000	200	25	1
2	Царга левая	920	134	22	1
02	Царга правая	920	134	22	1
3	Царга задняя	1906	134	22	1
4	Дно	1950	920	22	1
	Спинка	2260	750	120	1
	Основание	2010	950	90	1
	Подлокотник левый	1100	750	120	1
	Подлокотник правый	1100	750	120	1

Кушетка Vicari. Схема сборки выкатного ящика

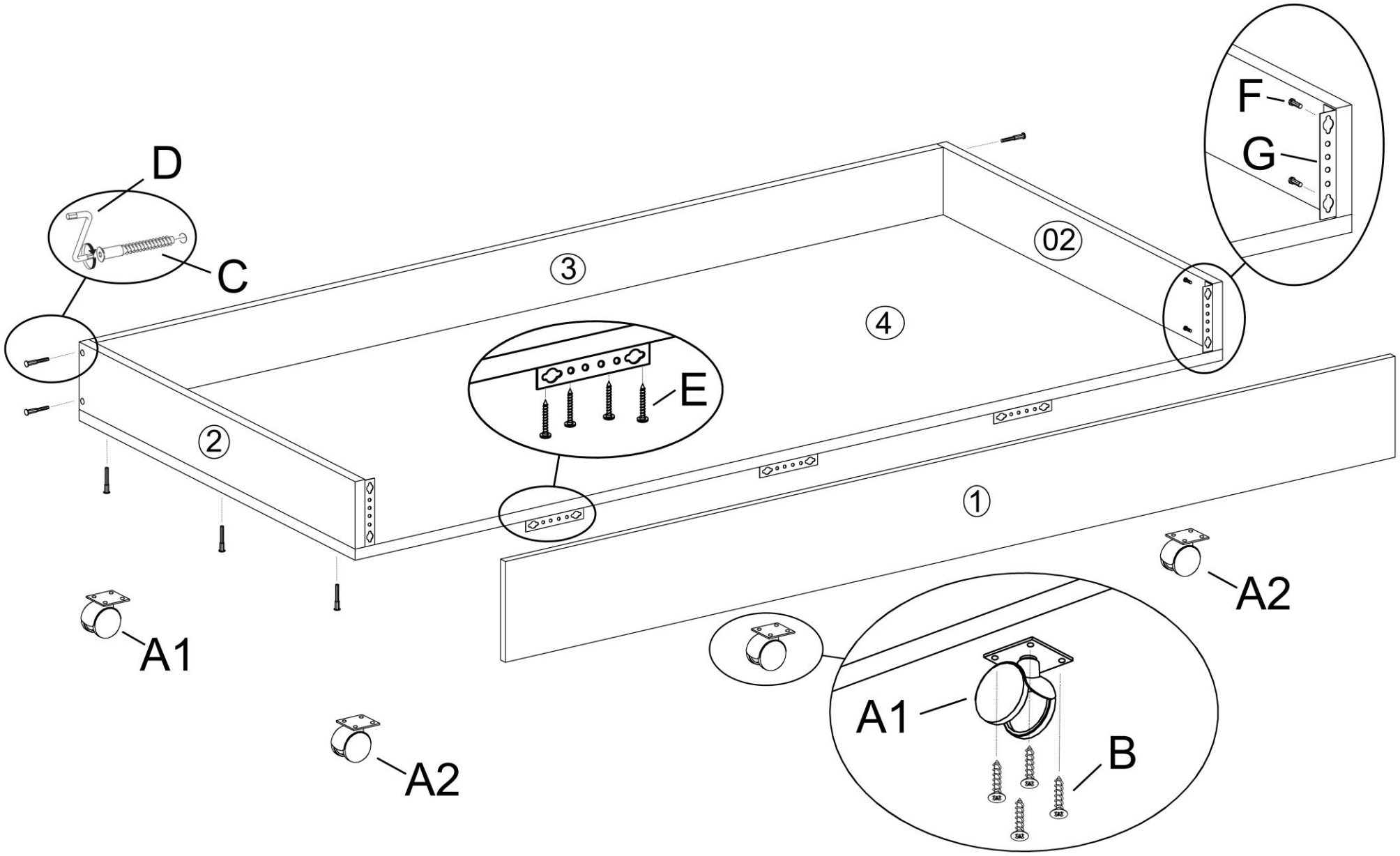

Кушетка Vicari. Схема установки подлокотников

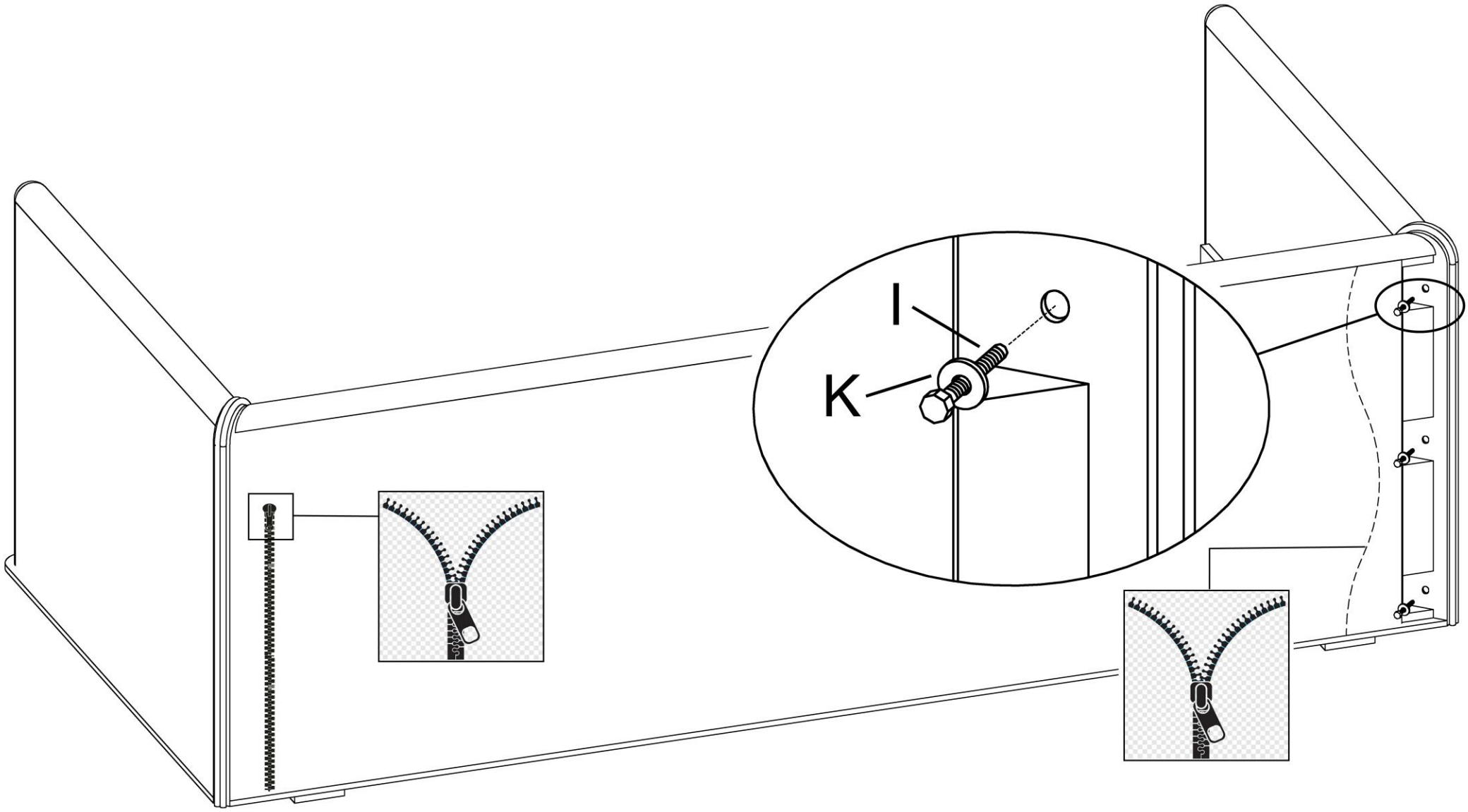

Кушетка Vicari. Схема установки основания

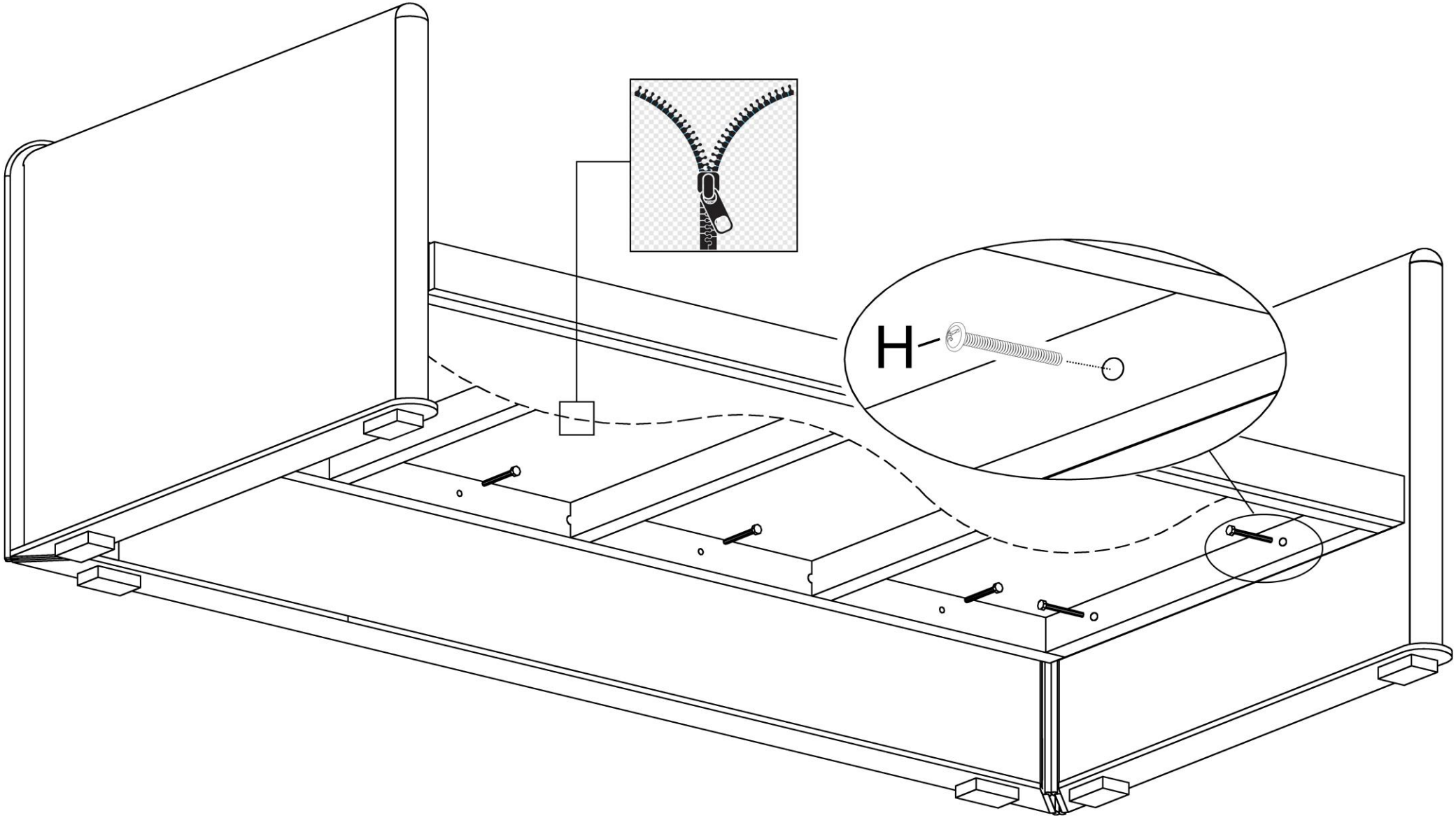

Рекомендации по правилам эксплуатации и уходу за мебелью

1. Кушетка должна использоваться с матрацем размером 2000*900мм для верхнего спального места, рекомендуемая высота матраса 160-200мм.
2. Размер матраца для нижнего выкатного ящика - 1900*900мм, максимальная высота матраса 150мм.
3. Максимальная нагрузка на верхнее спальное место – 120 кг, на дно выкатного ящика – 100кг.
4. Мебель рекомендуется эксплуатировать в проветриваемом помещении с температурой воздуха от +10°С до+28°С и относительной влажностью воздуха 50-80%.
5. Мебель не следует устанавливать на неровном полу, близко к сырым и холодным стенам или источникам тепла.
6. В мебели, имеющей крепление болтами, винтами, шурупами, при ослаблении соединений необходимо периодически подвертывать гайки, винты, шурупы
7. Мебель должна быть защищена от прямого попадания солнечных лучей во избежание ухудшения внешнего вида.
8. Не допускается ставить на мебель горячие предметы и предметы с острыми кромками.
9. Для поддержания мебели в надлежащем состоянии рекомендуется регулярно очищать поверхность ткани мебельной щеткой с мягким ворсом или удалять пыль с помощью пылесоса на щадящем режиме работы.
10. Не допускается прямой контакт с водой.
11. Запрещается прыгать на кровати, вставать на основание ногами.

Правила ухода за тканевыми чехлами

1. По возможности, удаляйте пятна немедленно после их появления. Не позволяйте им высыхать.
2. Жидкость с поверхности ткани легко удаляется впитывающей салфеткой.
3. При обработке пятен, всегда работайте от краев по направлению к центру.
4. Не пытайтесь отскоблить засохшие пятна или слипшийся ворс.
5. Не пользуйтесь чистящими средствами, содержащими сильные химикаты, а также составами, содержащими спирт и бензин.
6. Для ухода за мягкой мебелью применяют специальные чистящие средства. Никогда не стоит пользоваться феном или пылесосом для просушки намокшего участка.
7. После сушки необходимо слегка расчесать ворс мягкой щеткой.
8. Избегайте использовать щетки с жесткими волокнами, так как они могут выдирать ворс из ткани.
9. В процессе эксплуатации мебели могут образовываться области с примятым ворсом. Эта проблема устраняется с помощью обработки данной области паровым утюгом (паром), просушка восстанавливаемого участка производится исключительно мягким теплом.
10. Для удаления бытовых загрязнений используется средство для сухой чистки, в состав которого не входит вода («сухая пена»).
11. Пятновыводящее средство следует наносить, не втирая в поверхность.
12. Налейте небольшое количество пятновыводящего средства на тряпку, никогда не наносите пятновыводящее средство прямо на поверхность ткани.
13. Никогда не используйте различные пятновыводящие средства в одно и то же время.

Правила ухода за чехлами из искусственной кожи

1. Удаление жидкостей лучше производить сразу. Жидкость удаляйте при помощи влагопоглащающей ткани и губки.
2. При необходимости используйте слабый мыльный раствор для удаления загрязнений. После очистки дайте обивке самостоятельно просохнуть.
3. Не используйте химические растворители, отбеливающие и спиртосодержащие моющие средства, бензин.

Гарантии изготовителя

Предприятие-изготовитель гарантирует покупателю сохранность всех качественных показателей, обусловленных ТР ТС 025/2012, при соблюдении правил сборки, установки и эксплуатации мебели. Изготовитель оставляет за собой право изменения конструкции изделия.

В изделиях из ворсовой ткани допускается разнооттеночность, обусловленная различным направлением ворса на отдельных элементах мебели.

В процессе транспортировки, хранения, эксплуатации мебели могут образовываться области с примятым ворсом, при этом меняется оттенок цвета ткани. Данный случай гарантийным не является. Поднять ворс можно с помощью поролоновой губки, прогладив ею ткань по направлению ворса.

За механические повреждения, возникшие во время транспортировки, сборки или хранения, предприятие-изготовитель ответственности не несет.

Претензии по качеству мебели направляются по месту приобретения в течение гарантийного срока. Гарантийный срок - 18 месяцев. Срок службы - 5 лет.

По дефектам, возникшим из-за несоблюдения покупателем правил эксплуатации и ухода за мебелью, претензии не принимаются.

Паспорт изделия необходимо сохранять в течение всего срока гарантии.