OGOGOHOME

Инструкция

по сборке и эксплуатации изделий мебели

Витрина 3-х дверная Banksy

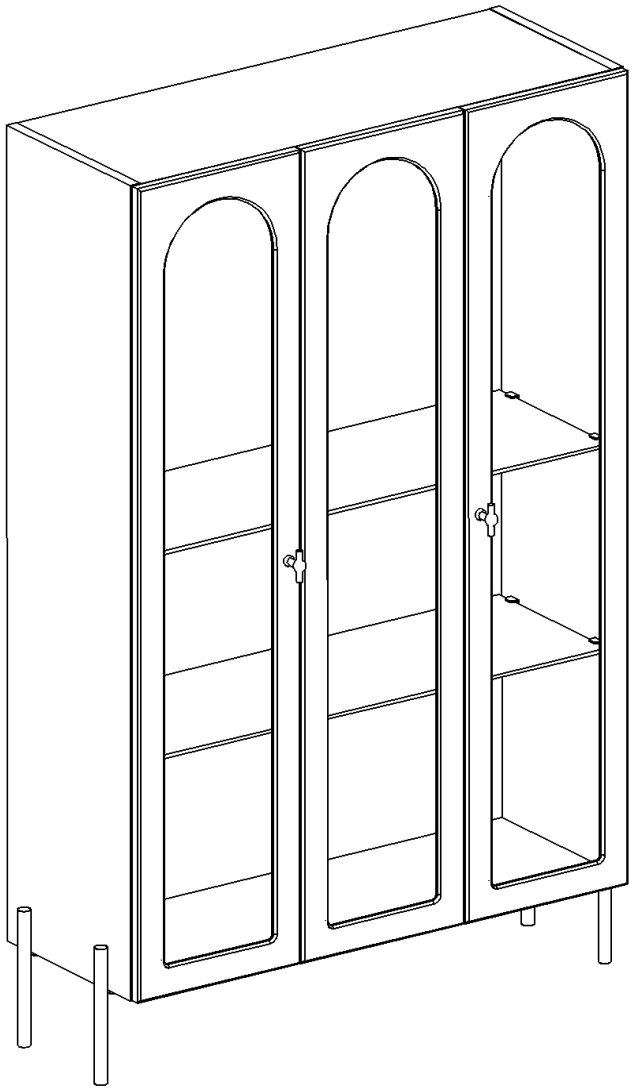

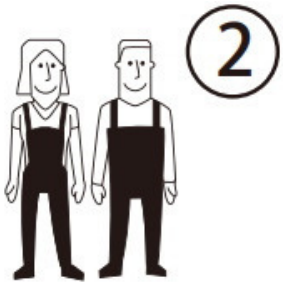

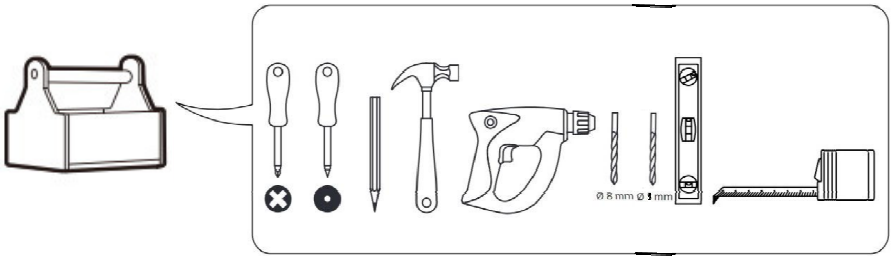

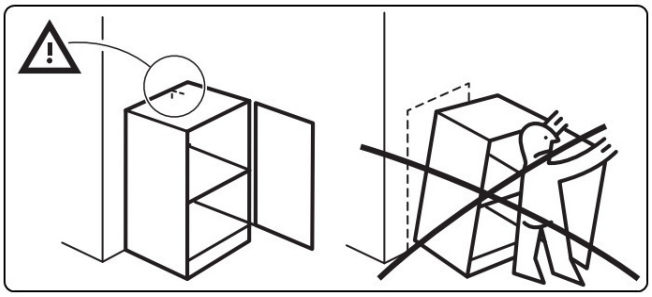



СОВЕТЫ ПО СБОРКЕ

Для удобства транспортировки и предохранения от повреждений мебель поставляют в разобранном виде.

На пакете имеется маркировка с указанием названия изделия, перечень входящих в данный пакет деталей, их размеры и количество, а также номера этих деталей, которые соответствуют номерам на схемах сборки.

Прежде чем приступить к сборке, убедитесь, что все детали имеются в наличии. Крепите детали в соответствии с порядком, указанным в инструкции.

ВНИМАНИЕ!

Для защиты от опрокидывания рекомендуется крепить изделие к стене.

Мы не несем ответственности за качество опорных стен.

Предлагаемые нами дюбели предусмотрены для установки в стены из кирпича, силикатного кирпича, бетона или высокопрочного кирпича. Для стен из других материалов необходимо подобрать другой вид крепления.

В целях дополнительной безопасности

- Не превышайте допустимую нагрузку
- Старайтесь распределять нагрузку равномерно
- Не ставьте тяжелые предметы сверху
- Никогда не позволяйте детям залезать в шкаф, а также виснуть на дверях.

Витрина 3-х дверная Banksy

Комплектовочная ведомость фурнитуры

	Номенклатура	Количество	
а	Блок питания 24V 5A 120W (24В 5А 120Вт)	1	
б	Винт 6х25 впотай оц. ГОСТ 17475	4	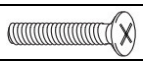
в	Винт с полукруглой головкой под крест, М4х45, универсальный, черный цинк	2	
г	Дюбель DU 232 ввинчиваемый ф5	24	
д	Дюбель-полипропил, 8х40	2	
е	Заглушка -самоклейка Белая d=18 мм	12	
ж	Заглушка -самоклейка цветная d=18 мм	12	
з	Контроллер для светодиодной ленты CCT MIX с пультом	1	
и	Ножка декоративная , h.150, отделка черный бархат (матовый)	4	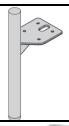
к	Комплект скрытых петель SECRET(90/105) с плавным закрыванием на один фасад, черный матовый	2	
л	Крючок навесной 6х60	2	
	Планка для навеса (деталь 9)	2	
м	Полкодержатель MV08ZNL никель	8	
н	Ручка-кнопка черный матовый KH.39.000.BLM	2	
о	Шкант мебельный 8х30	8	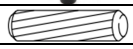
п	Шуруп/Саморез с потайной головкой 3,5х13, чёрный цинк	12	
р	Шурупы 3,5х16 впотай оц ГОСТ 1145-81	16	
с	Эксцентрик Rastex 15/16	12	
т	Эксцентрик Rastex 15/22	12	

Витрина 3-х дверная Banksy

Комплектовочная ведомость деталей

	Наименование	Кол.	Размеры		
			A	B	T
1	Стенка вертикальная левая	1	1320	330	19
2	Стенка вертикальная правая	1	1320	330	19
3	Верхний щит	1	882	330	19
4	Нижний щит	1	882	330	19
5	Фасад центральный	1	1318	304	19
6	Дверь левая	1	1318	304	19
7	Дверь правая	1	1318	304	19
8	Стенка задняя	1	1281	882	16
9	Планка для навеса	2	120	68	16
	Полка стеклянная	2	875	290	6

В изделии используются детали с нанесенным рисунком.

ВНИМАНИЕ!

При подготовке деталей с рисунком к сборке и установке их на корпус будьте предельно аккуратны.

Перед установкой фурнитуры очистите рабочее место щеткой, протрите тканью, застелите рабочую поверхность чистой, мягкой подложкой, размер которой должен превышать размеры детали.

Любая крошка, выбоина или скол на рабочей поверхности даже при легком трении детали во время установки фурнитуры может повредить рисунок.

При установке деталей на корпус не задевайте стороной с рисунком о другие детали. Следите, чтобы инструмент не касался стороны с рисунком.

1.

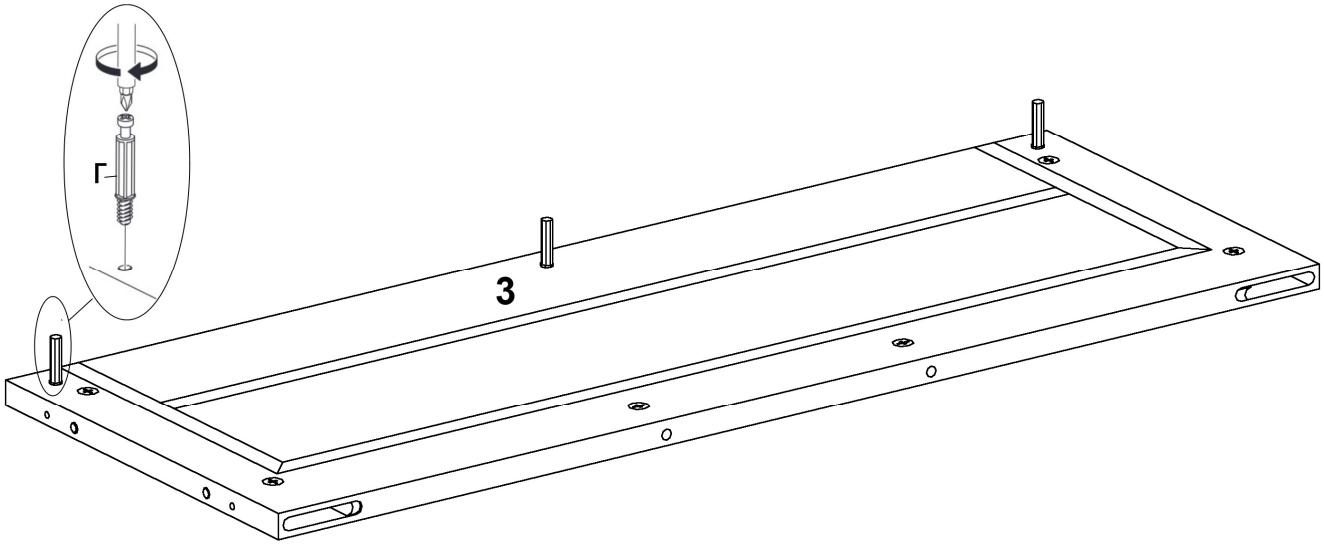

При сборке будьте осторожны с проводами, не допускайте действий, приводящих к отхождению контактов.

2.

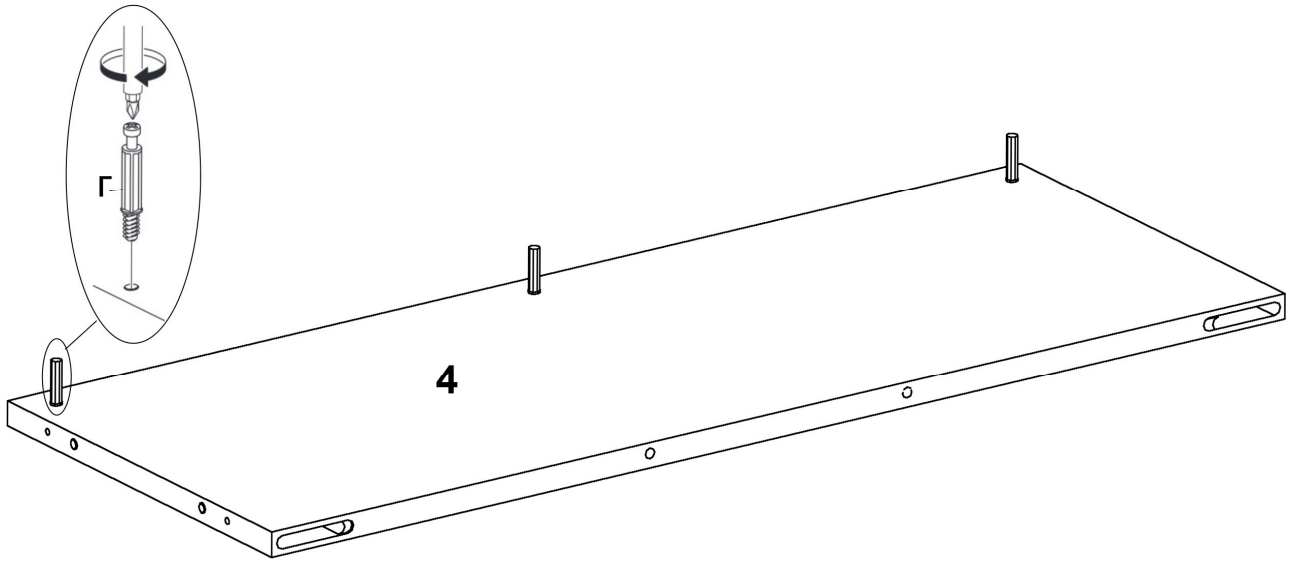

3.

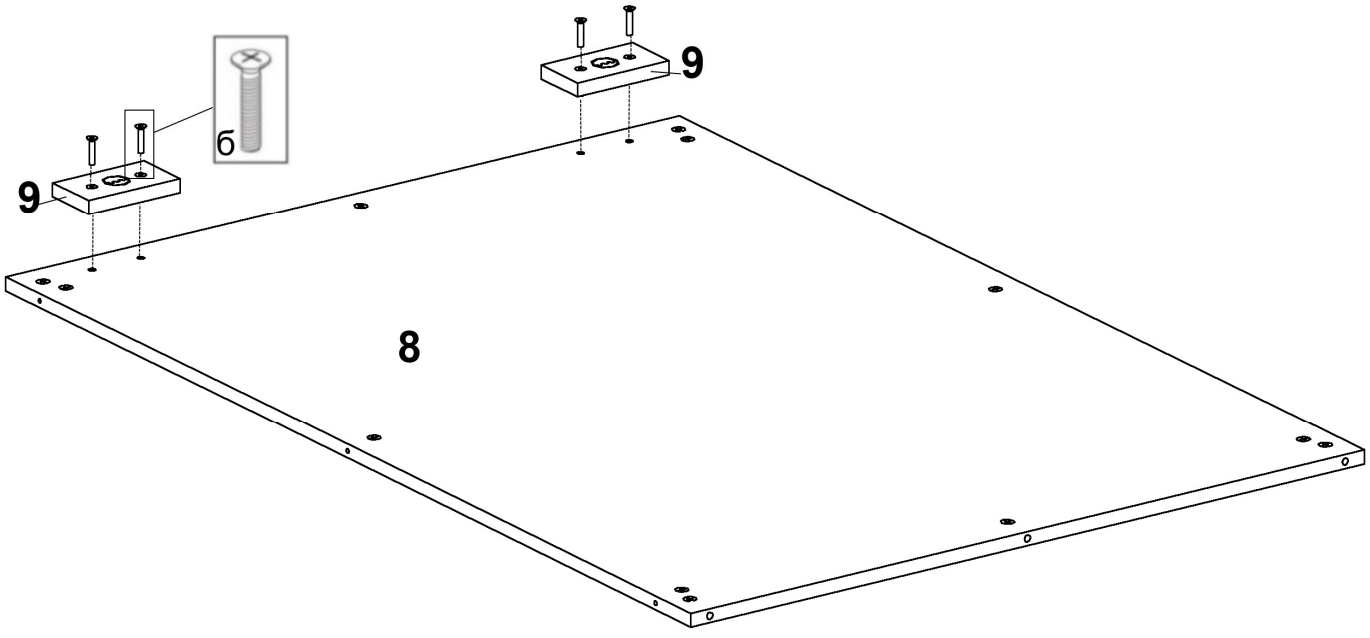

4.

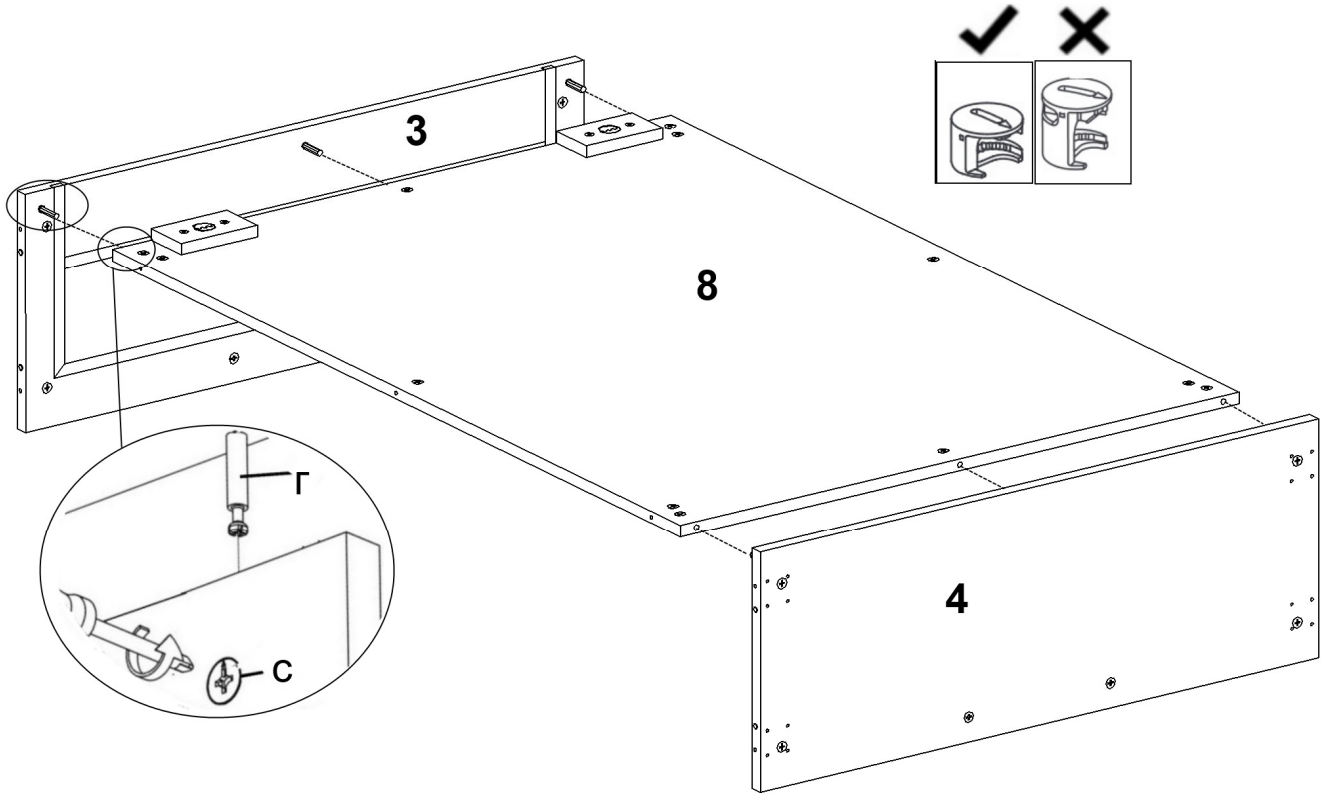

5.

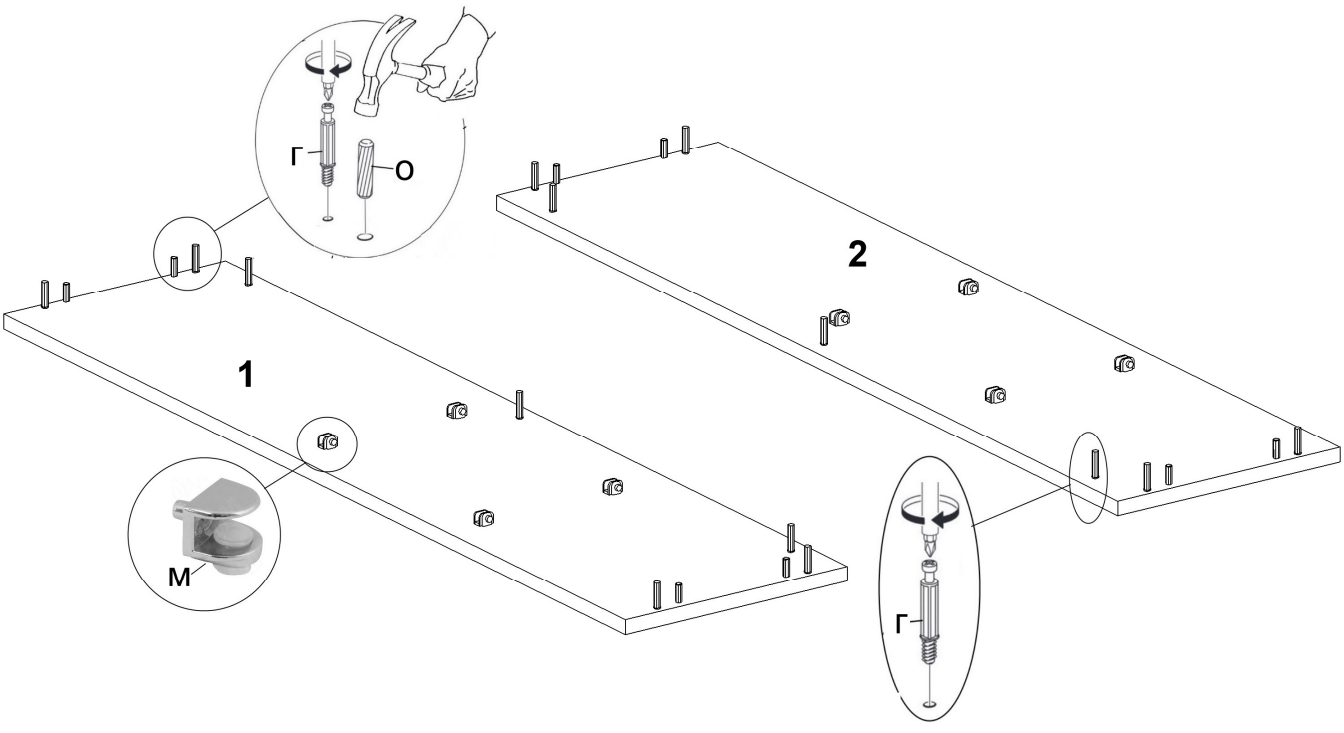

6.

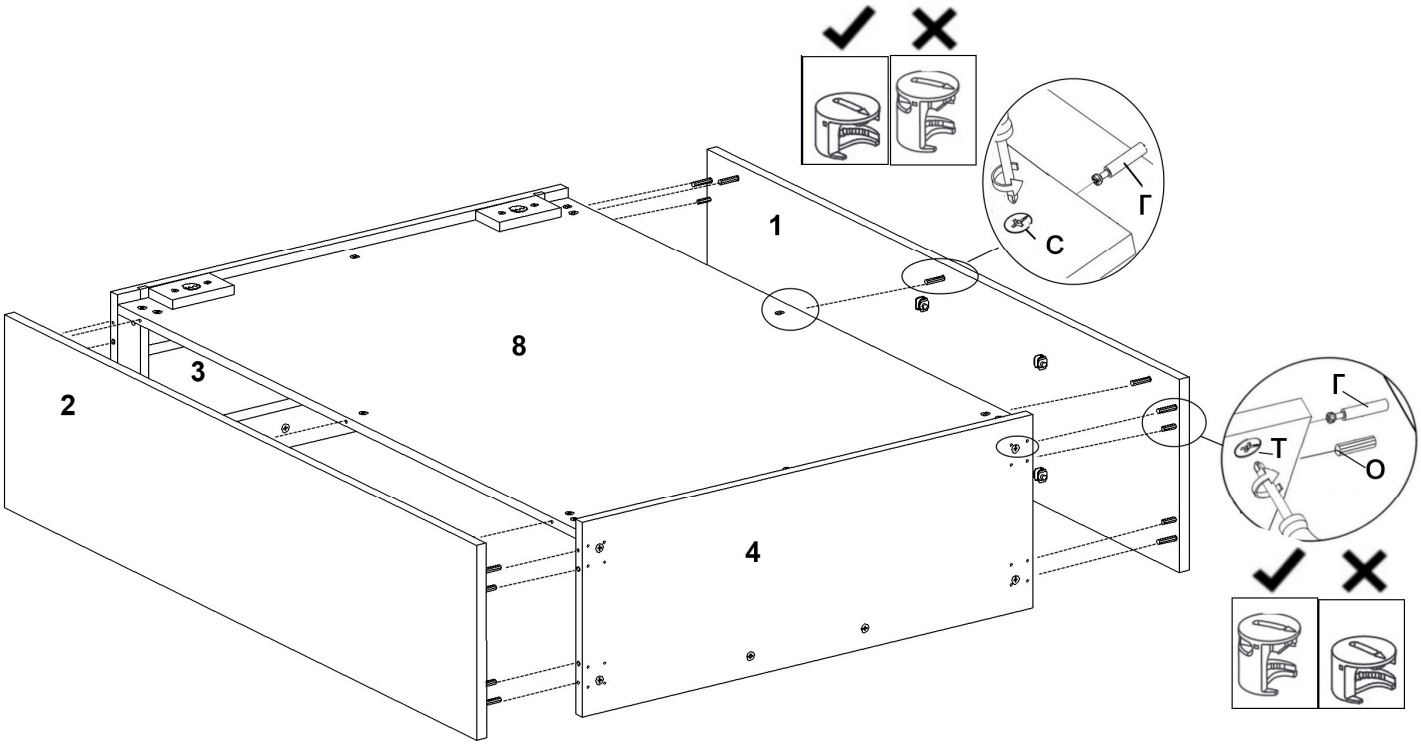

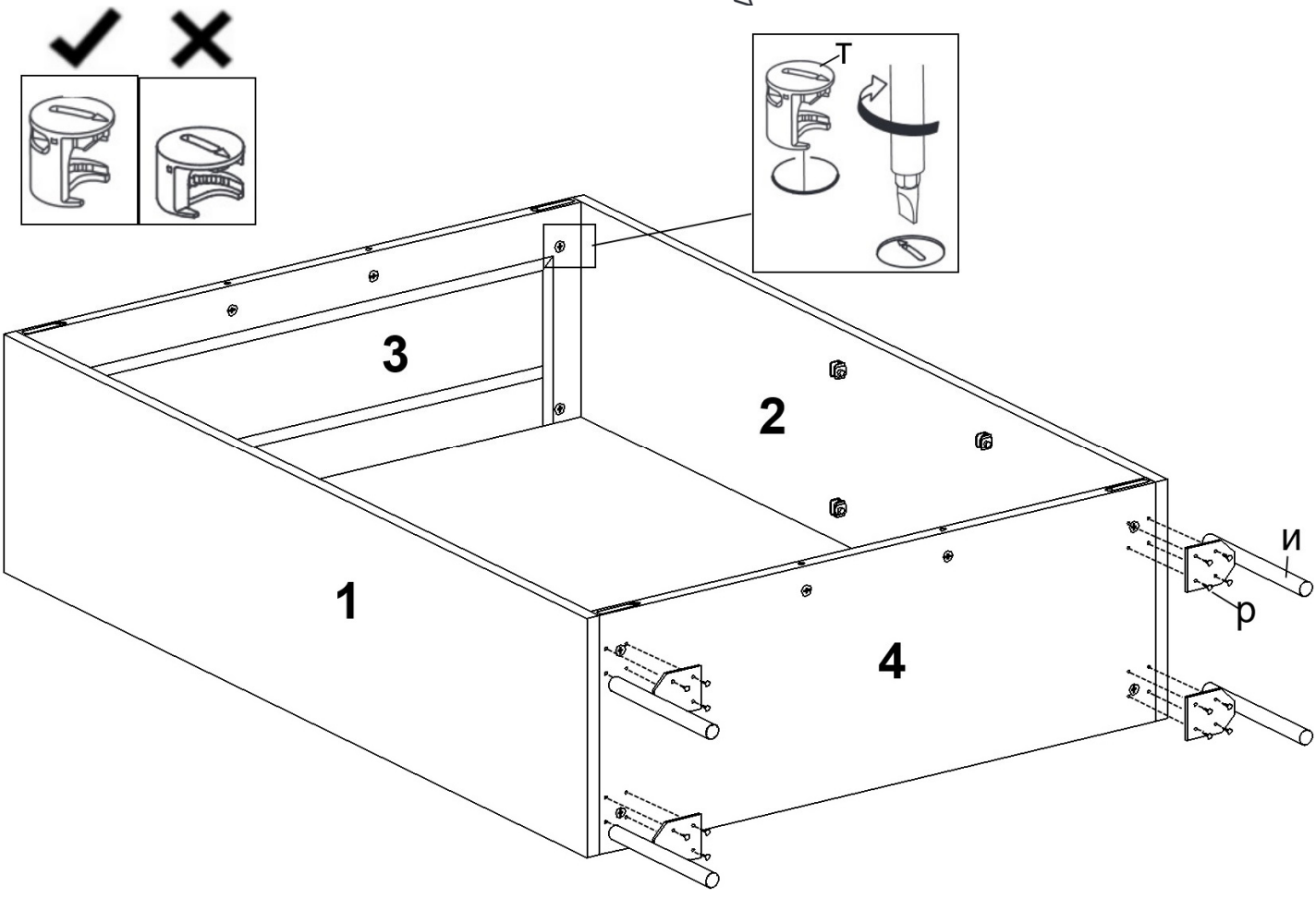

7.

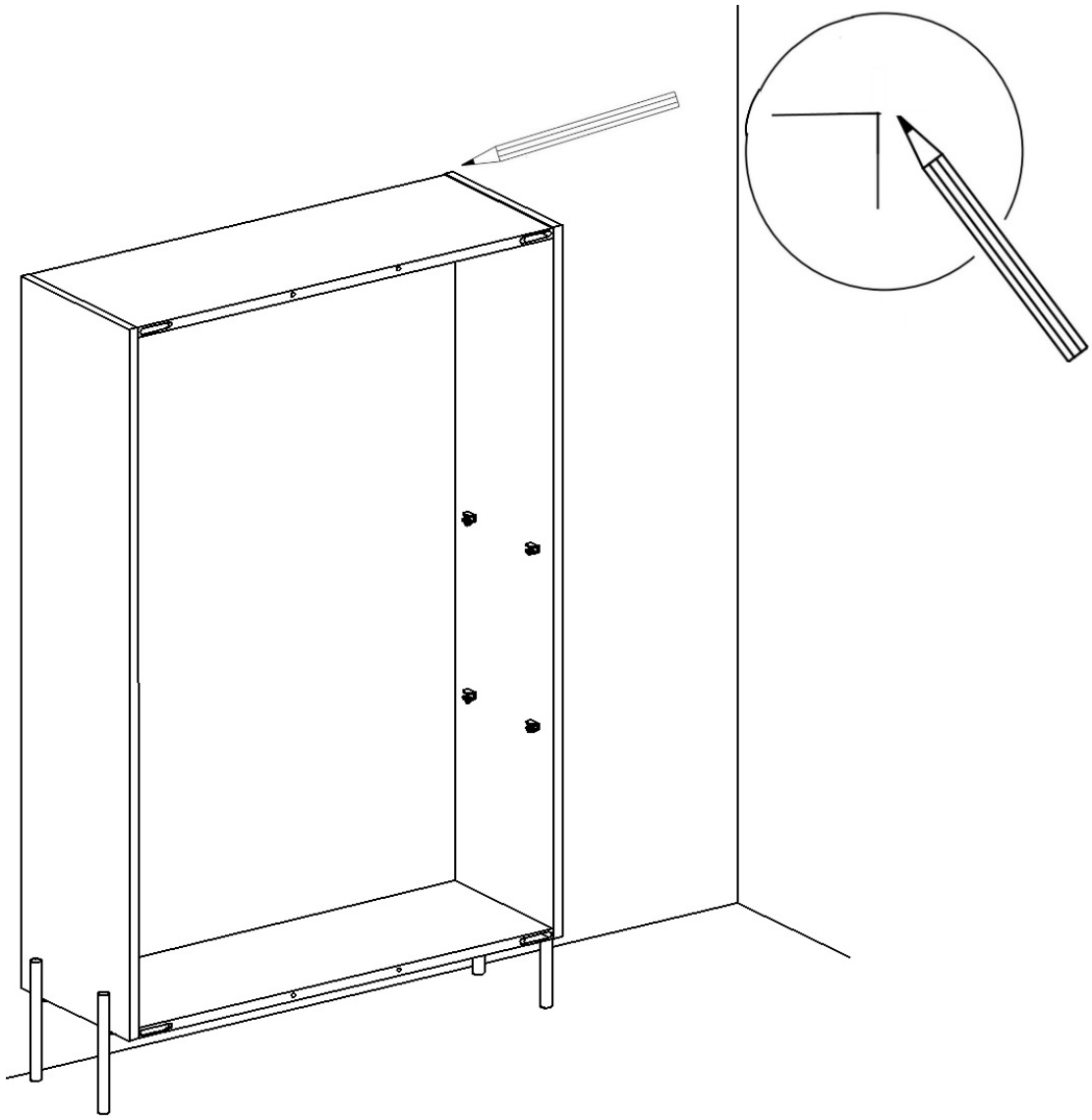

8.

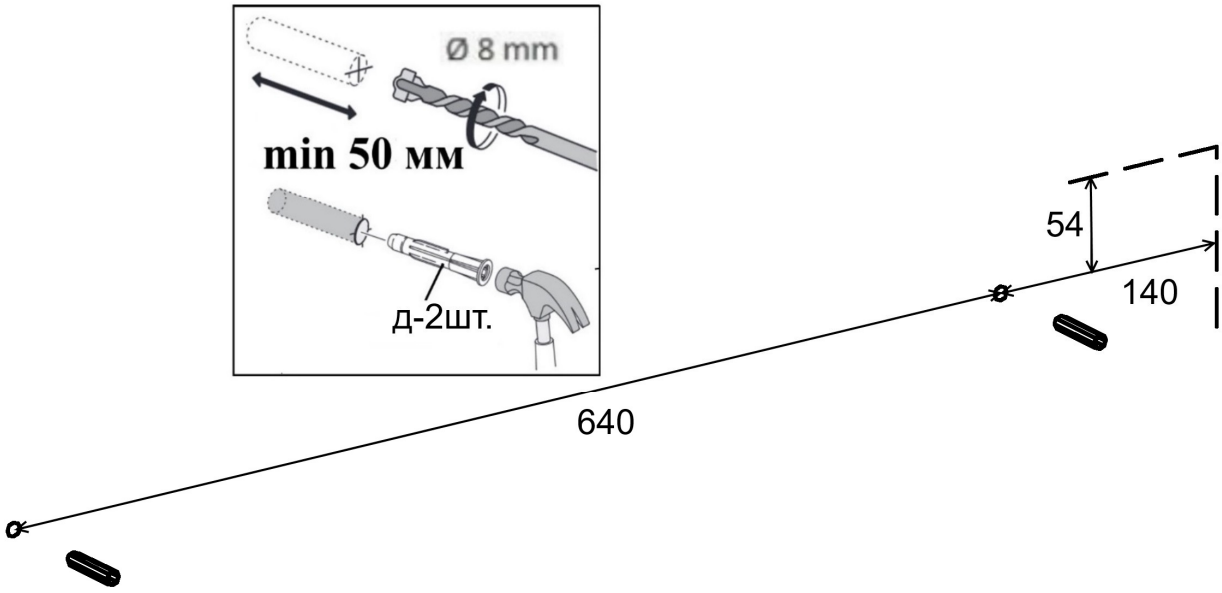

9.

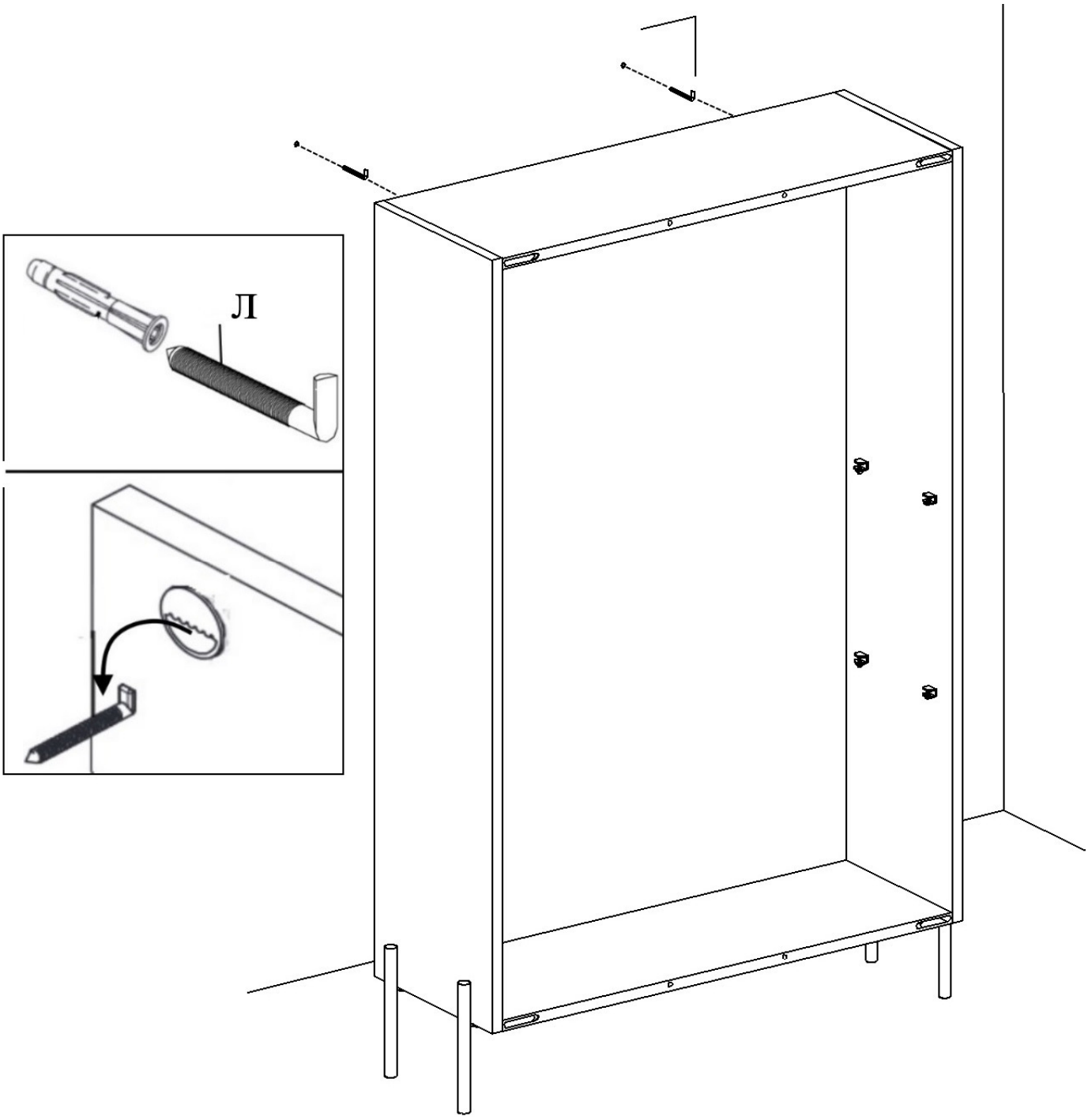

Перед креплением к стене проверить работоспособность подсветки:

см. раздел

Установка и управление светодиодным светильником

(в конце инструкции по сборке)

Если всё работает, закрепить контроллер на задней стенке любым способом, обеспечивающим надежный контакт в соединениях.

10.

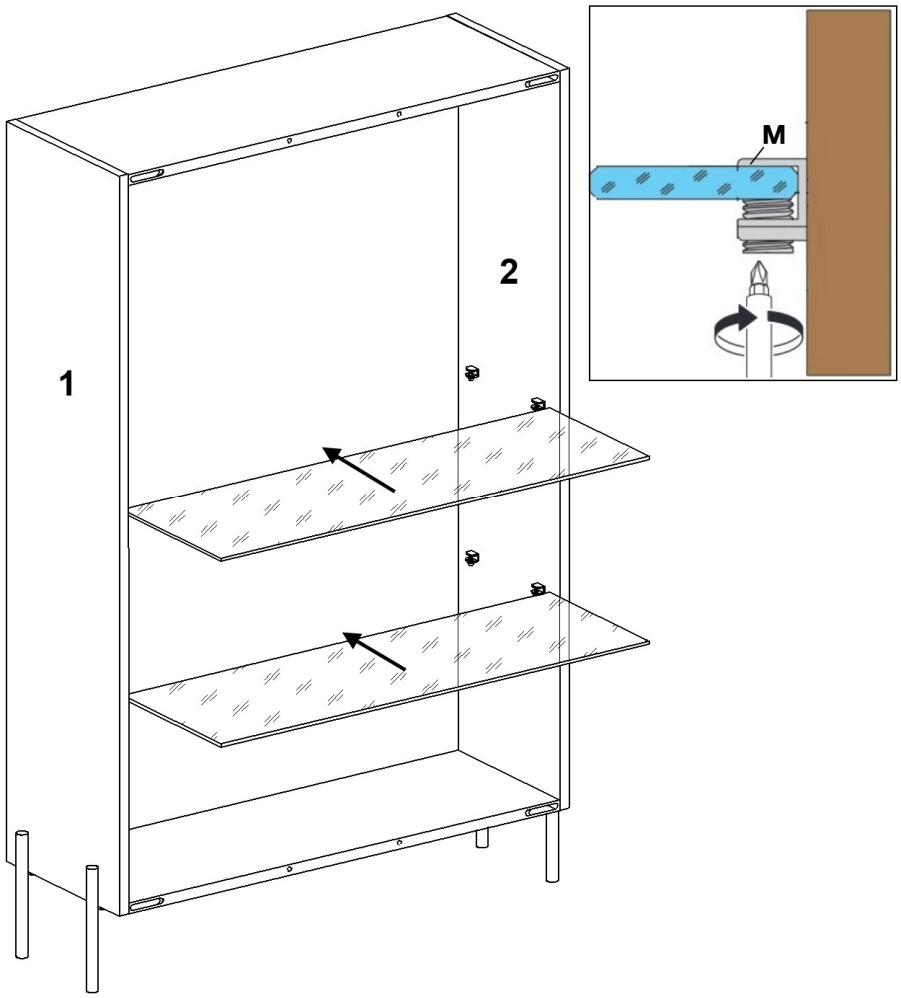

11.

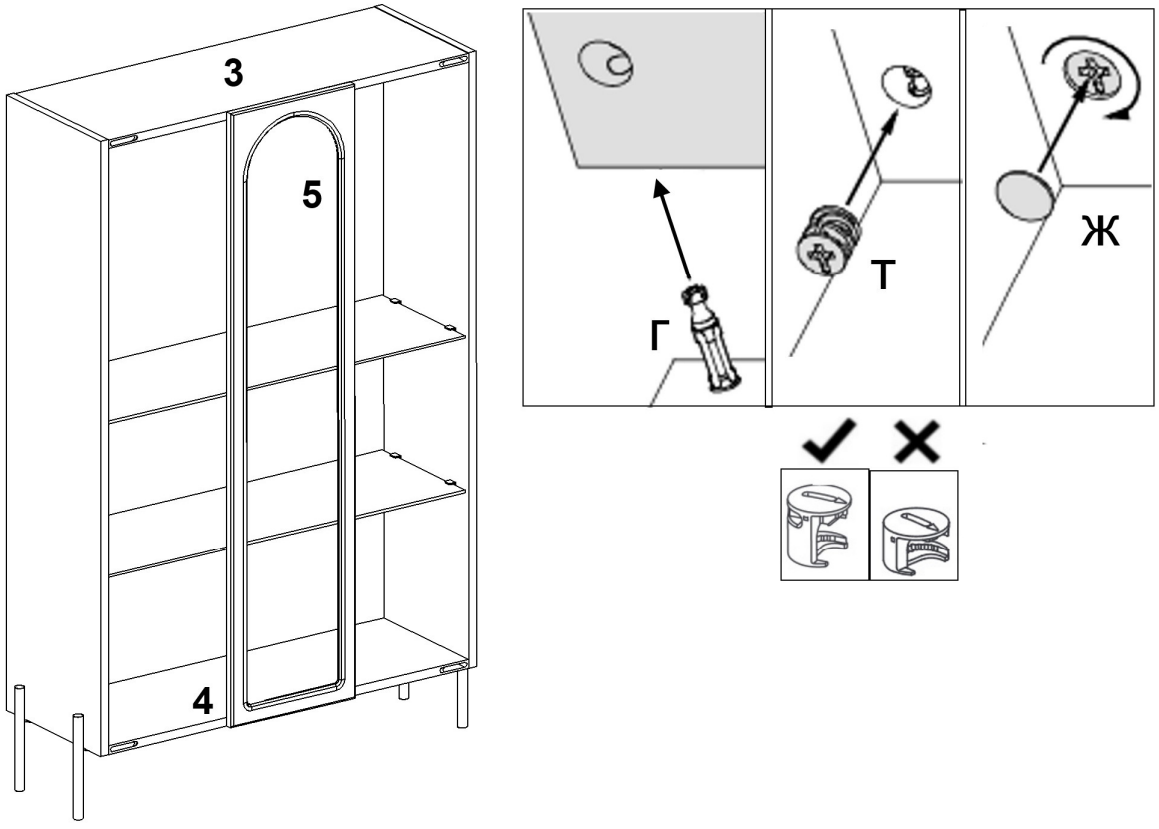

12.

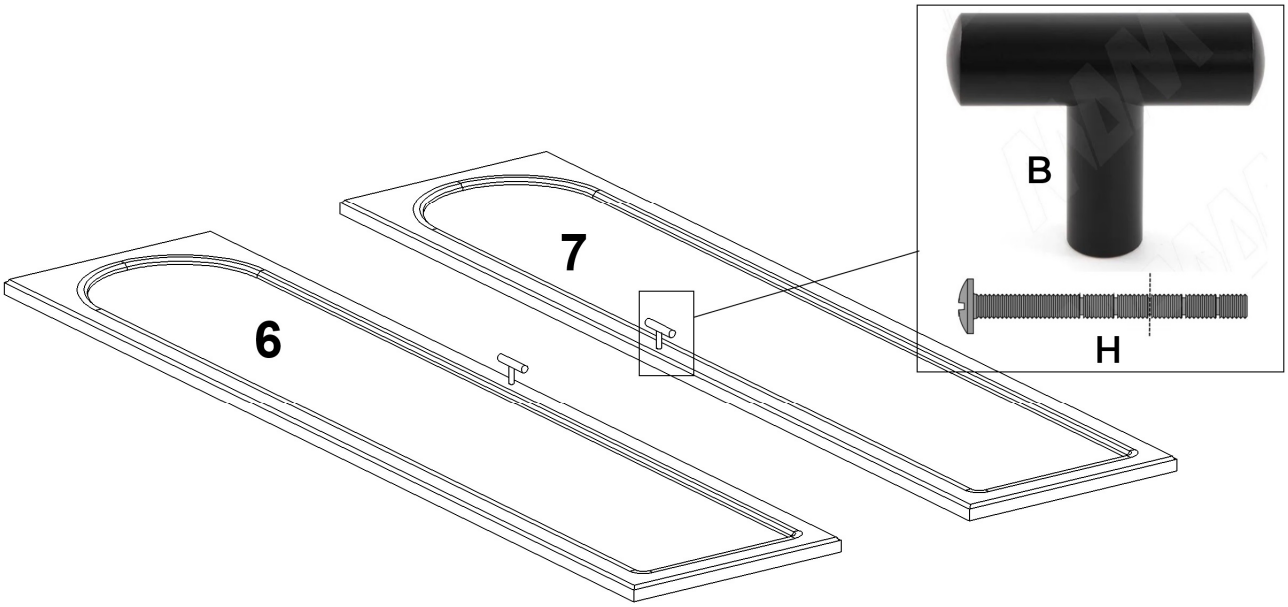

винт ломается пассатижами на нужный размер

13.

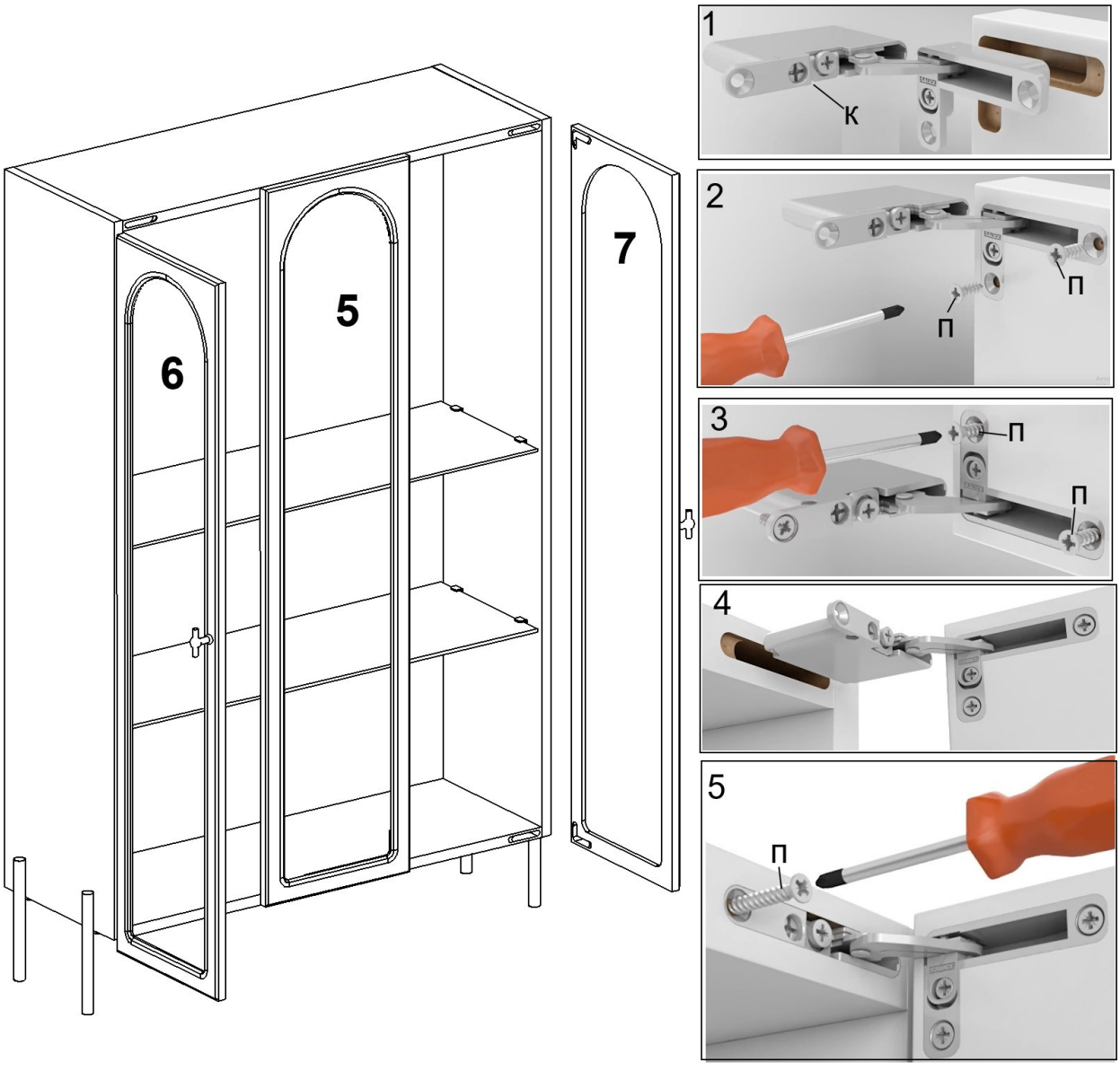

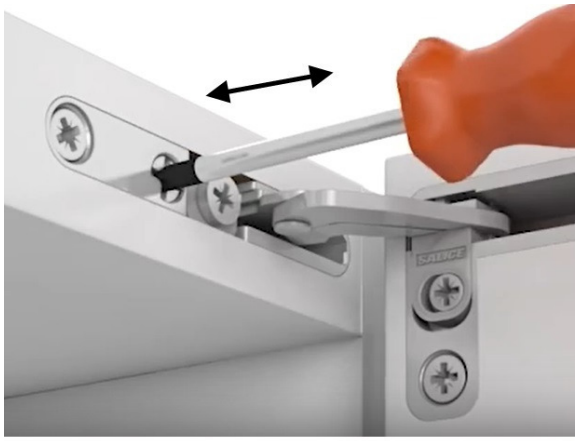

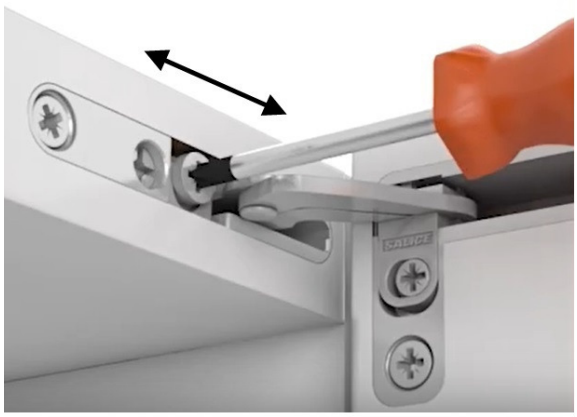

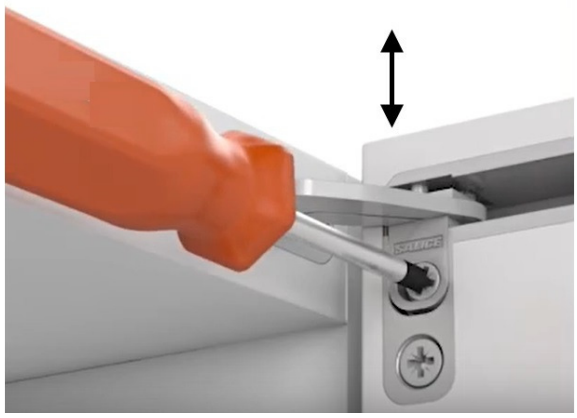

Для установки и регулировки петли не использовать шуруповерт!

14. Подтянуть все крепления. Закрыть видимые крепления и отверстия заглушками-самоклейками е, ж.

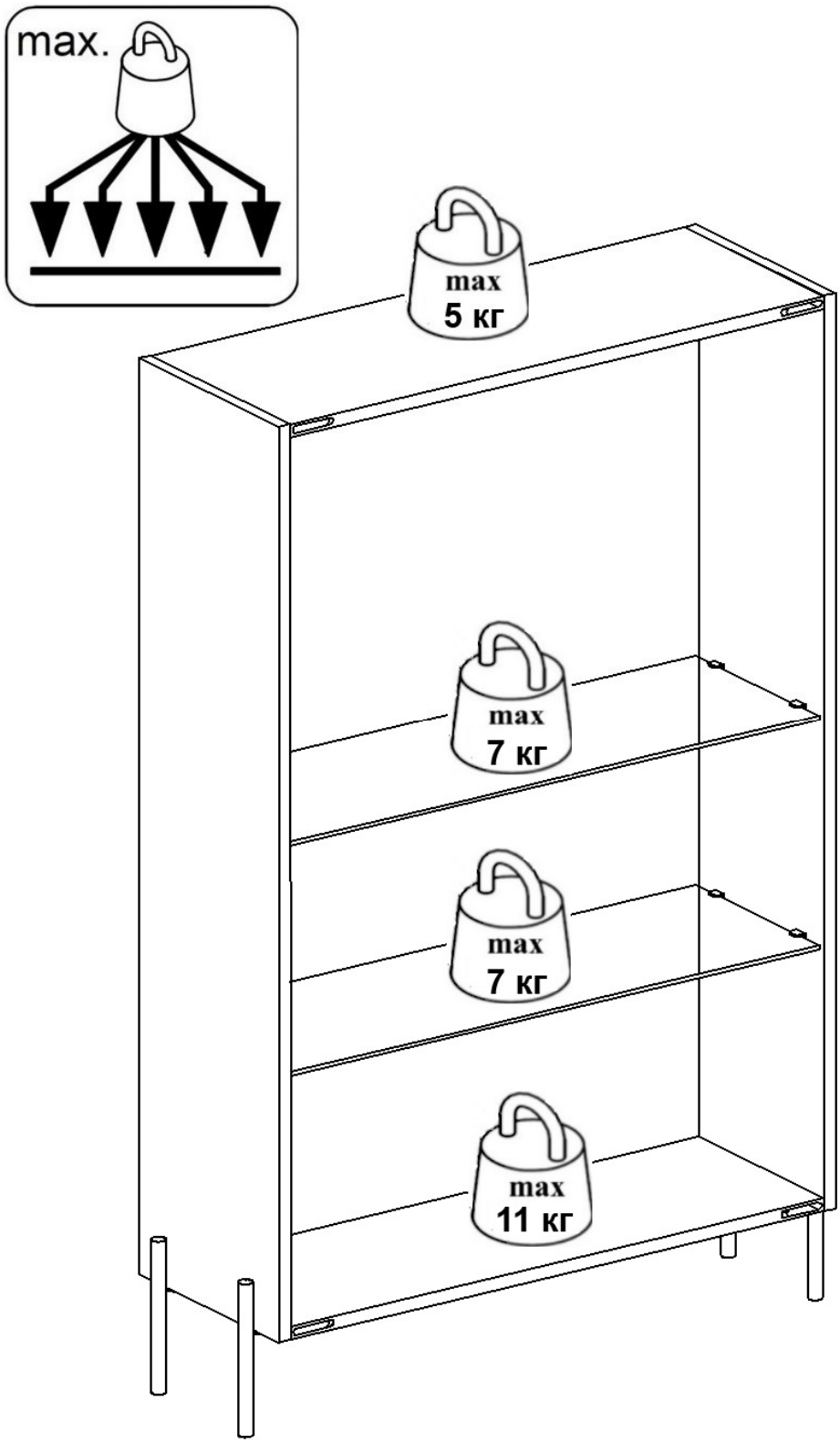
max.
max
5 кг
max
7 кг
max
7 кг
max
11 кг

1. Мебель рекомендуется эксплуатировать в проветриваемых помещениях с температурой воздуха не ниже +10°С и относительной влажностью воздуха 50-80%
2. Мебель не следует крепить на сырых и холодных стенах или близко к источникам тепла.
3. В мебели, имеющей крепление болтами, винтами, шурупами, при ослаблении соединений необходимо периодически подвертывать гайки, винты, шурупы.
4. Мебель, перевозимую в условиях минусовой температуры, при установке в помещении следует протереть сухой, мягкой тканью как снаружи, так и внутри, во избежание появления белых пятен на поверхности лаковой пленки в результате образования конденсата.
5. Мебель должна быть защищена от прямого попадания солнечных лучей во избежание ухудшения внешнего вида.
6. На поверхность мебели не следует ставить горячие предметы.
7. Удаление пыли с поверхности мебели следует производить сухой мягкой тканью или специально предназначенными для этого салфетками.
8. Удаление пятен с поверхности мебели следует производить тампоном из мягкой ткани, смоченной в специальных составах для чистки и освежения мебели в соответствии с рекомендациями по их использованию.
9. Не применяйте для чистки фурнитуры чистящие средства, а только протирайте ее мягкой тканью.
10. Крепления должны соответствовать материалу стены.
11. Не ставьте на поверхность тяжелые, жесткие или острые предметы. Если это нужно сделать всегда используйте подставку или положите под них мягкую салфетку. Помните, что перемещая тяжелый предмет по поверхности можно случайно поцарапать её, повредив при этом внешний вид.

Рекомендации по уходу за изделиями с фотопечатью

Изображение, нанесенное на фасады, устойчиво к выцветанию, истиранию и влаге. Однако длительное воздействие воды, различных растворителей, спиртосодержащих жидкостей и высоких температур, увеличивают риск повреждения целостности покрытия.
Поэтому при использовании необходимо соблюдать ряд правил:

1. Протирайте поверхность с рисунком влажной (но не мокрой) тканью.
2. Используйте мягкие ткани, например, салфетки для стекла или зеркал.
3. Не используйте для обработки поверхности с нанесенным на нее рисунком чистящие порошки и средства, в состав которых входят ацетон, растворитель или спирт.
4. Не используйте металлические губки и щетки с жесткой щетиной.
5. Избегайте ударов, падения, царапания, трения изделий с фотопечатью.

Гарантии изготовителя

Предприятие-изготовитель гарантирует покупателю сохранность всех качественных показателей, обусловленных ТР ТС 025/2012, при соблюдении правил сборки, установки и эксплуатации мебели. Изготовитель оставляет за собой право изменения конструкции изделия.

За механические повреждения, возникшие во время транспортировки, сборки или хранения, предприятие-изготовитель ответственности не несет.

Претензии по качеству мебели направляются по месту приобретения в течение гарантийного срока.

Гарантийный срок на изделия корпусной мебели - 24 месяца со дня приобретения мебели.

По дефектам, возникшим из-за несоблюдения покупателем правил эксплуатации и ухода за мебелью, претензии не принимаются.

.

Установка и управление светодиодным светильником

Комплектовочная ведомость

	Наименование	Кол., шт
A	Блок питания 24V 5A 120W (24В 5А 120Вт) 	1
B	Контроллер для светодиодной ленты с пультом 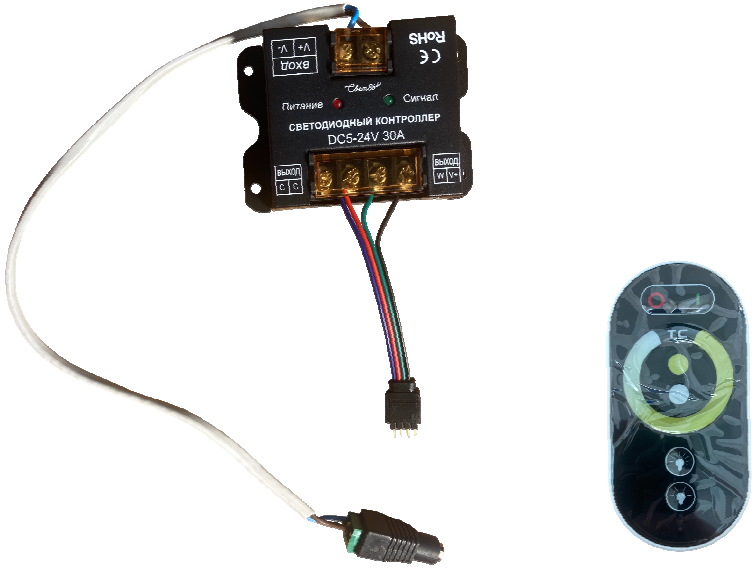	1

При подключении необходимо соблюдать полярность: на коннекторах есть стрелочка с плюсовым контактом.

Корпус контроллера имеет возможность установки на нижний щит изделия с помощью саморезов длиной не более 13мм.

ПРАВИЛА УСТАНОВКИ И ЭКСПЛУАТАЦИИ

Перед подключением контроллера следует убедиться в отсутствии видимых повреждений контроллера и пульта. При наличии повреждений, эксплуатация контроллера запрещена.

Электромонтажные работы должны осуществляться квалифицированным персоналом, с группой допуска не менее III в соответствии с ПТЭЭП (Правила Технической Эксплуатации Электроустановок Потребителей) и ПТБЭП (Правила Технической Безопасности Электроустановок Потребителей).

Работы по монтажу и обслуживанию контроллера должны производиться при отключенном питании электросети и в соответствии с требованиями ПУЭ (Правила Устройства Электроустановок) и ПТЭЭП.

Схема подключения к устройствам приведена на рисунке.

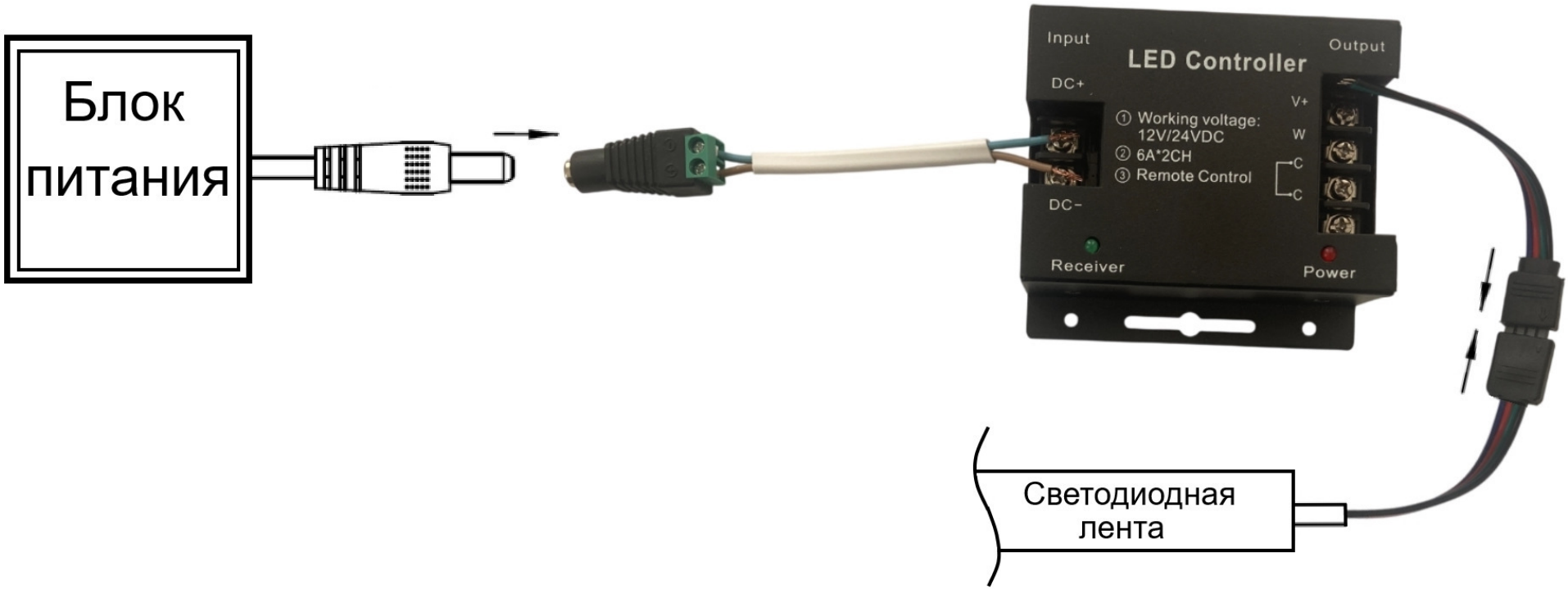

Контроллер предназначен для управления светодиодной лентой с напряжением питания DC 12-24В.

Контроллер поддерживает режимы: включение/выключение, увеличение/уменьшение яркости, изменение температуры света.

Способ передачи данных между контроллером и пультом – радиочастотный. Данный способ позволяет управлять контроллером даже при наличии затеняющих объектов между пультом и контроллером.

Максимальная дистанция работы пульта - 20 метров.

Назначение кнопок и управление режимами свечения указано в инструкции приложенной непосредственно к контроллеру.

Возможные неисправности и методы их устранения.

Неисправность	Причина	Метод устранения
Подключенная лента (модули) не светится	Нет контакта в соединениях	Проверьте все соединения
	Неправильная полярность подключения	Подключите согласно полярности
	Неисправен блок питания	Измерьте напряжение на выходе блока питания. При отсутствии необходимого измерительного оборудования подключите исправную светодиодную ленту напрямую к блоку питания. Замените неисправный блок питания.
	Неисправна светодиодная лента	Подключите светодиодную ленту напрямую к исправному блоку питания. Замените несправную светодиодную ленту.
Управление не выполняется	Разрядились батарейки в пульте	Замените батарейки.
	Большая дистанция между пультом и контроллером	Сократите дистанцию.
	Наличие экранирующих перегородок между пультом и контроллером	Исключите экранирующие препятствия.
	Неустойчивый сигнал	Наличие радиопомех вблизи контроллера, пульта. Устраните источник помех.

Если после всего вышеперечисленного система так и не заработала, замените контроллер.